НК КРОН

МНХИ

НАСОСЫ ЦЕНТРОБЕЖНЫЕ КОНСОЛЬНЫЕ ПРОМЫШЛЕННЫЕ

Прайс-лист

ПР.3 (Рев. 1.7)

Прайс Крон МНХИ вер. 1.7 **Срок действия** 30.09.2023

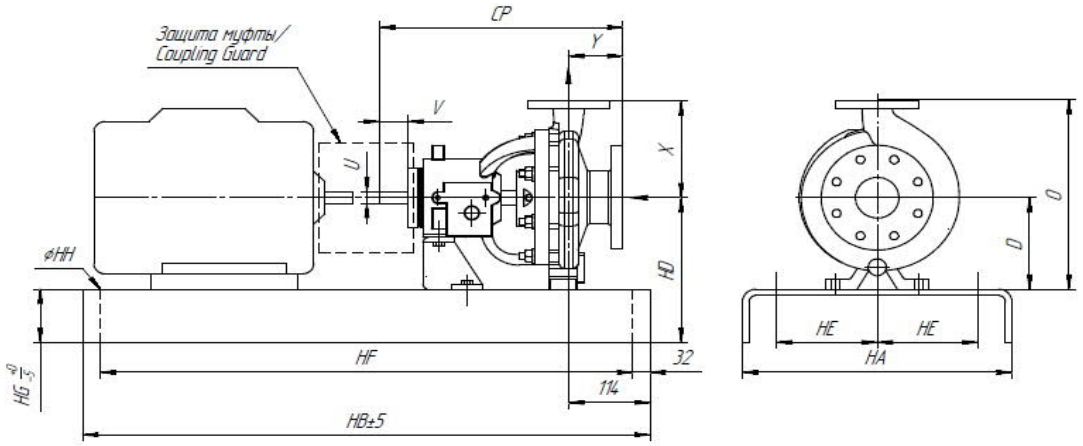

Стандартное исполнение

* Плита - гнутая согласно ISO…..
* Муфта - кулачковая
* Двигатель - Элдин или аналог

Все цены в рублях РФ без НДС.

Срок действия цен указан вверху страницы, по истечении срока производитель оставляет за собой право на изменение цены.

КИП насоса			
Наименование опции	**Краткое описание**	**Общепромышленное исполнение**	**Взрывозащищённое исполнение Exia/Exd**
Подготовка под установку датчика температуры подшипников	Отверстие 1/4NPT	2 500,00 ₽	2 500,00 ₽
Датчик температуры подшипников	Pt100 без преобразователя сигнала – 1 шт.	9 800,00 ₽	13 350,00 ₽
	Термопреобразователь (Pt100+4…20 мА) – 1 шт.	36 400,00 ₽	43 300,00 ₽
Подготовка под установку датчиков вибрации подшипников	Отверстие M8x1,5	11 500,00 ₽	11 500,00 ₽
Датчик вибрации подшипников	Вибропреобразователь одноосевой с выходным сигналом 0…5 В или 4…20 мА – 1 шт.	119 000,00 ₽	136 000,00 ₽
КИП электродвигателя			
Температурная защита обмоток статора	PTC-термисторы по 1 шт. на фазу	-до 7,5 кВт – не предусматривается -7,5-55 кВт – 2% от цены НА -75-132 кВт – 1,2% от цены НА -160 кВт и более – 0,8% от цены НА	-до 7,5 кВт – не предусматривается -7,5-55 кВт – 2% от цены НА -75-132 кВт – 1,2% от цены НА -160 кВт и более – 0,8% от цены НА
	Pt100 по 1 шт. на обмотку (доступно от 7,5 кВт)	33 800,00 ₽	46 600,00 ₽
	Pt100 по 2 шт. на обмотку (доступно от 160 кВт)	67 600,00 ₽	93 200,00 ₽
Датчик температуры подшипников	Pt100 – 2 шт. (доступно от 7,5 кВт)	31 300,00 ₽	43 600,00 ₽
Преобразователи сигнала от датчиков температуры подшипников и обмоток статора электродвигателя	Измерительные преобразователи с выходным сигналом 4…20 мА+HART с установкой в клеммную коробку на стойке насосного агрегата		
	2 шт.+клеммная коробка	78 600,00 ₽	93 400,00 ₽
	3 шт.+клеммная коробка	103 900,00 ₽	124 600,00 ₽
	5 шт.+клеммная коробка	154 500,00 ₽	187 000,00 ₽
	6 шт.+клеммная коробка	179 800,00 ₽	218 200,00 ₽
	8 шт.+клеммная коробка	230 400,00 ₽	280 600,00 ₽
Подготовка под установку датчиков вибрации подшипников	Отверстие M8x1,5	По запросу	
Датчик вибрации подшипников	Вибропреобразователь одноосевой с выходным сигналом 0…5 В или 4…20 мА – 1 шт.	По запросу	
КИП систем обеспечения работы торцевых уплотнений			
Датчик давления	Преобразователь давления Присоединение M20x1,5	87 745,00 ₽	102 500,00 ₽
Сигнализатор уровня	Сигнализатор уровня вибрационный Присоединение G3/4	69 500,00 ₽	79 400,00 ₽
Датчик температуры	Термопреобразователь (Pt100+4…20 мА) Присоединение M20x1,5	36 400,00 ₽	43 300,00 ₽
Манометр	Присоединение M20x1,5	7 200,00 ₽	
Термометр	Присоединение M20x1,5	7 900,00 ₽	
Дополнительные опции для КИП			
Защитная гильза	Применяется для установки датчиков температуры и термометров	2 100,00 ₽	
Двухвентильный клапанный блок	Применяется для установки датчиков давления и манометров	19 500,00 ₽	

Раздел 1

Насосы МНХИ

ОБОРОТЫ	3000 об/мин
ИСПОЛНЕНИЕ	Общепромышленное
УПЛОТНЕНИЕ	Одинарное

Прайс Крон МНХИ вер. 1.7

Исполнение **Общепром**

Стандартный срок поставки 14-16 **недель**

Срок действия		30.09.2023	
План 52	по запросу	Сварная рама	5%
План 53	по запросу	Ускоренная поставка (-2 недели)	10%

SIZE-POWERTB.	SIZE-POWERTB.**MAрк**	Size	PWR	Attribute	**Одинарное** AFLAS	FFKM	Viton or EPDM	**Двойное** AFLAS	FFKM	Viton or EPDM
3000	**МНХИ** A25-25	1.5X1-6	0,75	Нержавеющая	464 426 ₽	471 041 ₽	457 656 ₽	569 913 ₽	576 015 ₽	557 682 ₽
				Углеродистая	430 579 ₽	437 195 ₽	423 810 ₽	536 067 ₽	542 169 ₽	523 836 ₽
				Дуплекс	538 887 ₽	545 503 ₽	532 118 ₽	644 374 ₽	650 477 ₽	632 144 ₽
			1,1	Нержавеющая	468 676 ₽	475 291 ₽	461 907 ₽	574 163 ₽	580 266 ₽	561 932 ₽
				Углеродистая	434 830 ₽	441 445 ₽	428 061 ₽	540 317 ₽	546 419 ₽	528 086 ₽
				Дуплекс	543 137 ₽	549 753 ₽	536 368 ₽	648 625 ₽	654 727 ₽	636 394 ₽
			1,5	Нержавеющая	479 413 ₽	486 029 ₽	472 644 ₽	584 901 ₽	591 003 ₽	572 670 ₽
				Углеродистая	445 567 ₽	452 183 ₽	438 798 ₽	551 054 ₽	557 157 ₽	538 824 ₽
				Дуплекс	553 875 ₽	560 490 ₽	547 106 ₽	659 362 ₽	665 465 ₽	647 131 ₽
			2,2	Нержавеющая	480 583 ₽	487 198 ₽	473 813 ₽	586 070 ₽	592 172 ₽	573 839 ₽
				Углеродистая	446 736 ₽	453 352 ₽	439 967 ₽	552 224 ₽	558 326 ₽	539 993 ₽
				Дуплекс	555 044 ₽	561 659 ₽	548 275 ₽	660 531 ₽	666 634 ₽	648 301 ₽
			3	Нержавеющая	486 490 ₽	493 106 ₽	479 721 ₽	591 977 ₽	598 080 ₽	579 747 ₽
				Углеродистая	452 644 ₽	459 259 ₽	445 875 ₽	558 131 ₽	564 234 ₽	545 901 ₽
				Дуплекс	560 952 ₽	567 567 ₽	554 183 ₽	666 439 ₽	672 542 ₽	654 208 ₽
	МНХИ A40-30	3X1.5-6	1,5	Нержавеющая	511 721 ₽	518 336 ₽	504 952 ₽	617 208 ₽	623 311 ₽	604 977 ₽
				Углеродистая	472 490 ₽	479 106 ₽	465 721 ₽	577 977 ₽	584 080 ₽	565 747 ₽
				Дуплекс	598 029 ₽	604 644 ₽	591 259 ₽	703 516 ₽	709 618 ₽	691 285 ₽
			2,2	Нержавеющая	512 890 ₽	519 506 ₽	506 121 ₽	618 377 ₽	624 480 ₽	606 147 ₽
				Углеродистая	473 659 ₽	480 275 ₽	466 890 ₽	579 147 ₽	585 249 ₽	566 916 ₽
				Дуплекс	599 198 ₽	605 813 ₽	592 429 ₽	704 685 ₽	710 788 ₽	692 454 ₽
			3	Нержавеющая	518 798 ₽	525 413 ₽	512 029 ₽	624 285 ₽	630 388 ₽	612 054 ₽
				Углеродистая	479 567 ₽	486 183 ₽	472 798 ₽	585 054 ₽	591 157 ₽	572 824 ₽
				Дуплекс	605 106 ₽	611 721 ₽	598 336 ₽	710 593 ₽	716 695 ₽	698 362 ₽
			4	Нержавеющая	536 796 ₽	543 411 ₽	530 027 ₽	642 283 ₽	648 386 ₽	630 052 ₽
				Углеродистая	497 565 ₽	504 181 ₽	490 796 ₽	603 052 ₽	609 155 ₽	590 822 ₽
				Дуплекс	623 104 ₽	629 719 ₽	616 334 ₽	728 591 ₽	734 693 ₽	716 360 ₽
			5,5	Нержавеющая	605 017 ₽	611 633 ₽	598 248 ₽	710 505 ₽	716 607 ₽	698 274 ₽
				Углеродистая	565 787 ₽	572 402 ₽	559 017 ₽	671 274 ₽	677 376 ₽	659 043 ₽
				Дуплекс	691 325 ₽	697 941 ₽	684 556 ₽	796 812 ₽	802 915 ₽	784 582 ₽
	МНХИ A50-30	3X2-6	0,75	Нержавеющая	563 041 ₽	569 656 ₽	556 272 ₽	668 528 ₽	674 631 ₽	656 297 ₽
				Углеродистая	465 195 ₽	471 810 ₽	458 426 ₽	570 682 ₽	576 785 ₽	558 451 ₽
				Дуплекс	595 656 ₽	602 272 ₽	588 887 ₽	701 144 ₽	707 246 ₽	688 913 ₽
			1,1	Нержавеющая	567 291 ₽	573 907 ₽	560 522 ₽	672 778 ₽	678 881 ₽	660 548 ₽
				Углеродистая	469 445 ₽	476 061 ₽	462 676 ₽	574 932 ₽	581 035 ₽	562 702 ₽
				Дуплекс	599 907 ₽	606 522 ₽	593 137 ₽	705 394 ₽	711 496 ₽	693 163 ₽
			1,5	Нержавеющая	578 029 ₽	584 644 ₽	571 259 ₽	683 516 ₽	689 618 ₽	671 285 ₽
				Углеродистая	480 183 ₽	486 798 ₽	473 413 ₽	585 670 ₽	591 772 ₽	573 439 ₽
				Дуплекс	610 644 ₽	617 259 ₽	603 875 ₽	716 131 ₽	722 234 ₽	703 901 ₽
			2,2	Нержавеющая	579 198 ₽	585 813 ₽	572 429 ₽	684 685 ₽	690 788 ₽	672 454 ₽
				Углеродистая	481 352 ₽	487 967 ₽	474 583 ₽	586 839 ₽	592 942 ₽	574 608 ₽
				Дуплекс	611 813 ₽	618 429 ₽	605 044 ₽	717 301 ₽	723 403 ₽	705 070 ₽
			3	Нержавеющая	585 106 ₽	591 721 ₽	578 336 ₽	690 593 ₽	696 695 ₽	678 362 ₽
				Углеродистая	487 259 ₽	493 875 ₽	480 490 ₽	592 747 ₽	598 849 ₽	580 516 ₽
				Дуплекс	617 721 ₽	624 336 ₽	610 952 ₽	723 208 ₽	729 311 ₽	710 977 ₽
			4	Нержавеющая	603 104 ₽	609 719 ₽	596 334 ₽	708 591 ₽	714 693 ₽	696 360 ₽
				Углеродистая	505 257 ₽	511 873 ₽	498 488 ₽	610 745 ₽	616 847 ₽	598 514 ₽
				Дуплекс	635 719 ₽	642 334 ₽	628 950 ₽	741 206 ₽	747 309 ₽	728 975 ₽
			5,5	Нержавеющая	671 325 ₽	677 941 ₽	664 556 ₽	776 812 ₽	782 915 ₽	764 582 ₽
				Углеродистая	573 479 ₽	580 094 ₽	566 710 ₽	678 966 ₽	685 069 ₽	666 735 ₽
				Дуплекс	703 941 ₽	710 556 ₽	697 171 ₽	809 428 ₽	815 530 ₽	797 197 ₽
			7,5	Нержавеющая	672 445 ₽	679 061 ₽	665 676 ₽	777 932 ₽	784 035 ₽	765 702 ₽
				Углеродистая	574 599 ₽	581 214 ₽	567 830 ₽	680 086 ₽	686 189 ₽	667 855 ₽
				Дуплекс	705 061 ₽	711 676 ₽	698 291 ₽	810 548 ₽	816 650 ₽	798 317 ₽
	МНХИ A10-68	1.5X1LF-8	0,75	Нержавеющая	452 887 ₽	459 503 ₽	446 118 ₽	558 374 ₽	564 477 ₽	546 144 ₽
				Углеродистая	442 118 ₽	448 733 ₽	435 349 ₽	547 605 ₽	553 708 ₽	535 374 ₽
				Дуплекс	557 810 ₽	564 426 ₽	551 041 ₽	663 297 ₽	669 400 ₽	651 067 ₽
			1,1	Нержавеющая	457 137 ₽	463 753 ₽	450 368 ₽	562 625 ₽	568 727 ₽	550 394 ₽
				Углеродистая	446 368 ₽	452 984 ₽	439 599 ₽	551 855 ₽	557 958 ₽	539 625 ₽
				Дуплекс	562 061 ₽	568 676 ₽	555 291 ₽	667 548 ₽	673 650 ₽	655 317 ₽
			1,5	Нержавеющая	467 875 ₽	474 490 ₽	461 106 ₽	573 362 ₽	579 465 ₽	561 131 ₽
				Углеродистая	457 106 ₽	463 721 ₽	450 336 ₽	562 593 ₽	568 695 ₽	550 362 ₽
				Дуплекс	572 798 ₽	579 413 ₽	566 029 ₽	678 285 ₽	684 388 ₽	666 054 ₽
			2,2	Нержавеющая	469 044 ₽	475 659 ₽	462 275 ₽	574 531 ₽	580 634 ₽	562 301 ₽
				Углеродистая	458 275 ₽	464 890 ₽	451 506 ₽	563 762 ₽	569 865 ₽	551 531 ₽
				Дуплекс	573 967 ₽	580 583 ₽	567 198 ₽	679 454 ₽	685 557 ₽	667 224 ₽
			3	Нержавеющая	474 952 ₽	481 567 ₽	468 183 ₽	580 439 ₽	586 542 ₽	568 208 ₽
				Углеродистая	464 183 ₽	470 798 ₽	457 413 ₽	569 670 ₽	575 772 ₽	557 439 ₽
				Дуплекс	579 875 ₽	586 490 ₽	573 106 ₽	685 362 ₽	691 465 ₽	673 131 ₽
			4	Нержавеющая	492 950 ₽	499 565 ₽	486 181 ₽	598 437 ₽	604 539 ₽	586 206 ₽
				Углеродистая	482 181 ₽	488 796 ₽	475 411 ₽	587 668 ₽	593 770 ₽	575 437 ₽
				Дуплекс	597 873 ₽	604 488 ₽	591 104 ₽	703 360 ₽	709 463 ₽	691 129 ₽
			5,5	Нержавеющая	561 171 ₽	567 787 ₽	554 402 ₽	666 658 ₽	672 761 ₽	654 428 ₽
				Углеродистая	550 402 ₽	557 017 ₽	543 633 ₽	655 889 ₽	661 992 ₽	643 658 ₽
				Дуплекс	666 094 ₽	672 710 ₽	659 325 ₽	771 582 ₽	777 684 ₽	759 351 ₽
	МНХИ A30-45	1.5X1-8	1,5	Нержавеющая	470 336 ₽	476 952 ₽	463 567 ₽	575 824 ₽	581 926 ₽	563 593 ₽
				Углеродистая	457 106 ₽	463 721 ₽	450 336 ₽	562 593 ₽	568 695 ₽	550 362 ₽
				Дуплекс	572 798 ₽	579 413 ₽	566 029 ₽	678 285 ₽	684 388 ₽	666 054 ₽
			2,2	Нержавеющая	471 506 ₽	478 121 ₽	464 736 ₽	576 993 ₽	583 095 ₽	564 762 ₽
				Углеродистая	458 275 ₽	464 890 ₽	451 506 ₽	563 762 ₽	569 865 ₽	551 531 ₽
				Дуплекс	573 967 ₽	580 583 ₽	567 198 ₽	679 454 ₽	685 557 ₽	667 224 ₽
			3	Нержавеющая	477 413 ₽	484 029 ₽	470 644 ₽	582 901 ₽	589 003 ₽	570 670 ₽
				Углеродистая	464 183 ₽	470 798 ₽	457 413 ₽	569 670 ₽	575 772 ₽	557 439 ₽
				Дуплекс	579 875 ₽	586 490 ₽	573 106 ₽	685 362 ₽	691 465 ₽	673 131 ₽
			4	Нержавеющая	495 411 ₽	502 027 ₽	488 642 ₽	600 898 ₽	607 001 ₽	588 668 ₽
				Углеродистая	482 181 ₽	488 796 ₽	475 411 ₽	587 668 ₽	593 770 ₽	575 437 ₽
				Дуплекс	597 873 ₽	604 488 ₽	591 104 ₽	703 360 ₽	709 463 ₽	691 129 ₽
			5,5	Нержавеющая	563 633 ₽	570 248 ₽	556 864 ₽	669 120 ₽	675 223 ₽	656 889 ₽
				Углеродистая	550 402 ₽	557 017 ₽	543 633 ₽	655 889 ₽	661 992 ₽	643 658 ₽
				Дуплекс	666 094 ₽	672 710 ₽	659 325 ₽	771 582 ₽	777 684 ₽	759 351 ₽
			7,5	Нержавеющая	564 753 ₽	571 368 ₽	557 984 ₽	670 240 ₽	676 343 ₽	658 009 ₽

SIZE-POWERTB.I	SIZE-POWERTB.**МАрк**	Size	PWR	Attribute	**Одинарное** AFLAS	FFKM	Viton or EPDM	**Двойное** AFLAS	FFKM	Viton or EPDM
3000	**МНХИ** A30-45	1.5X1-8	7,5	Углеродистая	551 522 ₽	558 137 ₽	544 753 ₽	657 009 ₽	663 112 ₽	644 778 ₽
				Дуплекс	667 214 ₽	673 830 ₽	660 445 ₽	772 702 ₽	778 804 ₽	760 471 ₽
	МНХИ B65-50	3X2-8	2,2	Нержавеющая	571 383 ₽	582 377 ₽	562 865 ₽	696 224 ₽	707 788 ₽	679 967 ₽
				Углеродистая	639 229 ₽	650 224 ₽	630 711 ₽	764 070 ₽	775 634 ₽	747 813 ₽
				Дуплекс	860 767 ₽	871 762 ₽	852 249 ₽	985 608 ₽	997 172 ₽	969 352 ₽
			3	Нержавеющая	577 290 ₽	588 285 ₽	568 772 ₽	702 131 ₽	713 695 ₽	685 875 ₽
				Углеродистая	645 136 ₽	656 131 ₽	636 618 ₽	769 977 ₽	781 542 ₽	753 721 ₽
				Дуплекс	866 675 ₽	877 670 ₽	858 157 ₽	991 516 ₽	1 003 080 ₽	975 259 ₽
			4	Нержавеющая	595 288 ₽	606 283 ₽	586 770 ₽	720 129 ₽	731 693 ₽	703 873 ₽
				Углеродистая	663 134 ₽	674 129 ₽	654 616 ₽	787 975 ₽	799 539 ₽	771 719 ₽
				Дуплекс	884 673 ₽	895 668 ₽	876 155 ₽	1 009 514 ₽	1 021 078 ₽	993 257 ₽
			5,5	Нержавеющая	663 510 ₽	674 505 ₽	654 992 ₽	788 351 ₽	799 915 ₽	772 094 ₽
				Углеродистая	731 356 ₽	742 351 ₽	722 838 ₽	856 197 ₽	867 761 ₽	839 941 ₽
				Дуплекс	952 894 ₽	963 889 ₽	944 376 ₽	1 077 735 ₽	1 089 299 ₽	1 061 479 ₽
			7,5	Нержавеющая	664 630 ₽	675 625 ₽	656 112 ₽	789 471 ₽	801 035 ₽	773 214 ₽
				Углеродистая	732 476 ₽	743 471 ₽	723 958 ₽	857 317 ₽	868 881 ₽	841 061 ₽
				Дуплекс	954 014 ₽	965 009 ₽	945 496 ₽	1 078 855 ₽	1 090 419 ₽	1 062 599 ₽
			11	Нержавеющая	690 759 ₽	701 754 ₽	682 241 ₽	815 600 ₽	827 164 ₽	799 344 ₽
				Углеродистая	758 605 ₽	769 600 ₽	750 087 ₽	883 446 ₽	895 010 ₽	867 190 ₽
				Дуплекс	980 144 ₽	991 138 ₽	971 626 ₽	1 104 985 ₽	1 116 549 ₽	1 088 728 ₽
			15	Нержавеющая	766 142 ₽	777 136 ₽	757 624 ₽	890 983 ₽	902 547 ₽	874 726 ₽
				Углеродистая	833 988 ₽	844 983 ₽	825 470 ₽	958 829 ₽	970 393 ₽	942 572 ₽
				Дуплекс	1 055 526 ₽	1 066 521 ₽	1 047 008 ₽	1 180 367 ₽	1 191 931 ₽	1 164 111 ₽
	МНХИ B150-54	4X3-8	4	Нержавеющая	673 519 ₽	684 514 ₽	665 001 ₽	798 360 ₽	809 924 ₽	782 104 ₽
				Углеродистая	713 134 ₽	724 129 ₽	704 616 ₽	837 975 ₽	849 539 ₽	821 719 ₽
				Дуплекс	966 673 ₽	977 668 ₽	958 155 ₽	1 091 514 ₽	1 103 078 ₽	1 075 257 ₽
			5,5	Нержавеющая	741 741 ₽	752 735 ₽	733 223 ₽	866 582 ₽	878 146 ₽	850 325 ₽
				Углеродистая	781 356 ₽	792 351 ₽	772 838 ₽	906 197 ₽	917 761 ₽	889 941 ₽
				Дуплекс	1 034 894 ₽	1 045 889 ₽	1 026 376 ₽	1 159 735 ₽	1 171 299 ₽	1 143 479 ₽
			7,5	Нержавеющая	742 861 ₽	753 855 ₽	734 343 ₽	867 702 ₽	879 266 ₽	851 445 ₽
				Углеродистая	782 476 ₽	793 471 ₽	773 958 ₽	907 317 ₽	918 881 ₽	891 061 ₽
				Дуплекс	1 036 014 ₽	1 047 009 ₽	1 027 496 ₽	1 160 855 ₽	1 172 419 ₽	1 144 599 ₽
			11	Нержавеющая	768 990 ₽	779 985 ₽	760 472 ₽	893 831 ₽	905 395 ₽	877 574 ₽
				Углеродистая	808 605 ₽	819 600 ₽	800 087 ₽	933 446 ₽	945 010 ₽	917 190 ₽
				Дуплекс	1 062 144 ₽	1 073 138 ₽	1 053 626 ₽	1 186 985 ₽	1 198 549 ₽	1 170 728 ₽
			15	Нержавеющая	844 372 ₽	855 367 ₽	835 854 ₽	969 213 ₽	980 777 ₽	952 957 ₽
				Углеродистая	883 988 ₽	894 983 ₽	875 470 ₽	1 008 829 ₽	1 020 393 ₽	992 572 ₽
				Дуплекс	1 137 526 ₽	1 148 521 ₽	1 129 008 ₽	1 262 367 ₽	1 273 931 ₽	1 246 111 ₽
			18,5	Нержавеющая	859 293 ₽	870 288 ₽	850 775 ₽	984 134 ₽	995 698 ₽	967 878 ₽
				Углеродистая	898 909 ₽	909 904 ₽	890 391 ₽	1 023 750 ₽	1 035 314 ₽	1 007 493 ₽
				Дуплекс	1 152 447 ₽	1 163 442 ₽	1 143 929 ₽	1 277 288 ₽	1 288 852 ₽	1 261 032 ₽
			22	Нержавеющая	926 165 ₽	937 160 ₽	917 647 ₽	1 051 006 ₽	1 062 570 ₽	1 034 750 ₽
				Углеродистая	965 781 ₽	976 775 ₽	957 263 ₽	1 090 622 ₽	1 102 186 ₽	1 074 365 ₽
				Дуплекс	1 219 319 ₽	1 230 314 ₽	1 210 801 ₽	1 344 160 ₽	1 355 724 ₽	1 327 904 ₽
			30	Нержавеющая	932 688 ₽	943 683 ₽	924 170 ₽	1 057 529 ₽	1 069 093 ₽	1 041 273 ₽
				Углеродистая	972 304 ₽	983 298 ₽	963 786 ₽	1 097 145 ₽	1 108 709 ₽	1 080 888 ₽
				Дуплекс	1 225 842 ₽	1 236 837 ₽	1 217 324 ₽	1 350 683 ₽	1 362 247 ₽	1 334 427 ₽
			37	Нержавеющая	1 060 233 ₽	1 071 228 ₽	1 051 715 ₽	1 185 074 ₽	1 196 638 ₽	1 168 817 ₽
				Углеродистая	1 099 848 ₽	1 110 843 ₽	1 091 330 ₽	1 224 689 ₽	1 236 253 ₽	1 208 433 ₽
				Дуплекс	1 353 387 ₽	1 364 382 ₽	1 344 869 ₽	1 478 228 ₽	1 489 792 ₽	1 461 971 ₽
	МНХИ B12-109	2X1LF-10	5,5	Нержавеющая	714 048 ₽	725 043 ₽	705 530 ₽	838 889 ₽	850 453 ₽	822 633 ₽
				Углеродистая	750 587 ₽	761 582 ₽	742 069 ₽	875 428 ₽	886 992 ₽	859 171 ₽
				Дуплекс	984 433 ₽	995 428 ₽	975 915 ₽	1 109 274 ₽	1 120 838 ₽	1 093 017 ₽
			7,5	Нержавеющая	715 168 ₽	726 163 ₽	706 650 ₽	840 009 ₽	851 573 ₽	823 753 ₽
				Углеродистая	751 707 ₽	762 702 ₽	743 189 ₽	876 548 ₽	888 112 ₽	860 291 ₽
				Дуплекс	985 553 ₽	996 548 ₽	977 035 ₽	1 110 394 ₽	1 121 958 ₽	1 094 137 ₽
			11	Нержавеющая	741 297 ₽	752 292 ₽	732 779 ₽	866 138 ₽	877 703 ₽	849 882 ₽
				Углеродистая	777 836 ₽	788 831 ₽	769 318 ₽	902 677 ₽	914 241 ₽	886 421 ₽
				Дуплекс	1 011 682 ₽	1 022 677 ₽	1 003 164 ₽	1 136 523 ₽	1 148 087 ₽	1 120 267 ₽
			15	Нержавеющая	816 680 ₽	827 675 ₽	808 162 ₽	941 521 ₽	953 085 ₽	925 265 ₽
				Углеродистая	853 218 ₽	864 213 ₽	844 701 ₽	978 059 ₽	989 624 ₽	961 803 ₽
				Дуплекс	1 087 065 ₽	1 098 059 ₽	1 078 547 ₽	1 211 906 ₽	1 223 470 ₽	1 195 649 ₽
	МНХИ B30-85	2X1-10A	1,5	Нержавеющая	620 752 ₽	631 747 ₽	612 234 ₽	745 593 ₽	757 157 ₽	729 336 ₽
				Углеродистая	657 290 ₽	668 285 ₽	648 772 ₽	782 131 ₽	793 695 ₽	765 875 ₽
				Дуплекс	891 136 ₽	902 131 ₽	882 618 ₽	1 015 977 ₽	1 027 542 ₽	999 721 ₽
			2,2	Нержавеющая	621 921 ₽	632 916 ₽	613 403 ₽	746 762 ₽	758 326 ₽	730 506 ₽
				Углеродистая	658 459 ₽	669 454 ₽	649 942 ₽	783 301 ₽	794 865 ₽	767 044 ₽
				Дуплекс	892 306 ₽	903 301 ₽	883 788 ₽	1 017 147 ₽	1 028 711 ₽	1 000 890 ₽
			3	Нержавеющая	627 829 ₽	638 824 ₽	619 311 ₽	752 670 ₽	764 234 ₽	736 413 ₽
				Углеродистая	664 367 ₽	675 362 ₽	655 849 ₽	789 208 ₽	800 772 ₽	772 952 ₽
				Дуплекс	898 213 ₽	909 208 ₽	889 695 ₽	1 023 054 ₽	1 034 618 ₽	1 006 798 ₽
			4	Нержавеющая	645 827 ₽	656 822 ₽	637 309 ₽	770 668 ₽	782 232 ₽	754 411 ₽
				Углеродистая	682 365 ₽	693 360 ₽	673 847 ₽	807 206 ₽	818 770 ₽	790 950 ₽
				Дуплекс	916 211 ₽	927 206 ₽	907 693 ₽	1 041 052 ₽	1 052 616 ₽	1 024 796 ₽
			5,5	Нержавеющая	714 048 ₽	725 043 ₽	705 530 ₽	838 889 ₽	850 453 ₽	822 633 ₽
				Углеродистая	750 587 ₽	761 582 ₽	742 069 ₽	875 428 ₽	886 992 ₽	859 171 ₽
				Дуплекс	984 433 ₽	995 428 ₽	975 915 ₽	1 109 274 ₽	1 120 838 ₽	1 093 017 ₽
			7,5	Нержавеющая	715 168 ₽	726 163 ₽	706 650 ₽	840 009 ₽	851 573 ₽	823 753 ₽
				Углеродистая	751 707 ₽	762 702 ₽	743 189 ₽	876 548 ₽	888 112 ₽	860 291 ₽
				Дуплекс	985 553 ₽	996 548 ₽	977 035 ₽	1 110 394 ₽	1 121 958 ₽	1 094 137 ₽
			11	Нержавеющая	741 297 ₽	752 292 ₽	732 779 ₽	866 138 ₽	877 703 ₽	849 882 ₽
				Углеродистая	777 836 ₽	788 831 ₽	769 318 ₽	902 677 ₽	914 241 ₽	886 421 ₽
				Дуплекс	1 011 682 ₽	1 022 677 ₽	1 003 164 ₽	1 136 523 ₽	1 148 087 ₽	1 120 267 ₽
			15	Нержавеющая	816 680 ₽	827 675 ₽	808 162 ₽	941 521 ₽	953 085 ₽	925 265 ₽
				Углеродистая	853 218 ₽	864 213 ₽	844 701 ₽	978 059 ₽	989 624 ₽	961 803 ₽
				Дуплекс	1 087 065 ₽	1 098 059 ₽	1 078 547 ₽	1 211 906 ₽	1 223 470 ₽	1 195 649 ₽
	МНХИ B60-80	3X1.5-10A	4	Нержавеющая	657 288 ₽	668 283 ₽	648 770 ₽	782 129 ₽	793 693 ₽	765 873 ₽
				Углеродистая	701 596 ₽	712 591 ₽	693 078 ₽	826 437 ₽	838 001 ₽	810 181 ₽
				Дуплекс	947 750 ₽	958 745 ₽	939 232 ₽	1 072 591 ₽	1 084 155 ₽	1 056 334 ₽
			5,5	Нержавеющая	725 510 ₽	736 505 ₽	716 992 ₽	850 351 ₽	861 915 ₽	834 094 ₽
				Углеродистая	769 817 ₽	780 812 ₽	761 299 ₽	894 658 ₽	906 223 ₽	878 402 ₽
				Дуплекс	1 015 971 ₽	1 026 966 ₽	1 007 453 ₽	1 140 812 ₽	1 152 376 ₽	1 124 556 ₽
			7,5	Нержавеющая	726 630 ₽	737 625 ₽	718 112 ₽	851 471 ₽	863 035 ₽	835 214 ₽
				Углеродистая	770 937 ₽	781 932 ₽	762 419 ₽	895 778 ₽	907 343 ₽	879 522 ₽
				Дуплекс	1 017 091 ₽	1 028 086 ₽	1 008 573 ₽	1 141 932 ₽	1 153 496 ₽	1 125 676 ₽

SIZE-POWERTB.I	SIZE-POWERTB.**МАрк**	Size	PWR	Attribute	**Одинарное** AFLAS	FFKM	Viton or EPDM	**Двойное** AFLAS	FFKM	Viton or EPDM
3000	**МНХИ** B60-80	3X1.5-10A	11	Нержавеющая	752 759 ₽	763 754 ₽	744 241 ₽	877 600 ₽	889 164 ₽	861 344 ₽
				Углеродистая	797 067 ₽	808 062 ₽	788 549 ₽	921 908 ₽	933 472 ₽	905 651 ₽
				Дуплекс	1 043 221 ₽	1 054 215 ₽	1 034 703 ₽	1 168 062 ₽	1 179 626 ₽	1 151 805 ₽
			15	Нержавеющая	828 142 ₽	839 136 ₽	819 624 ₽	952 983 ₽	964 547 ₽	936 726 ₽
				Углеродистая	872 449 ₽	883 444 ₽	863 931 ₽	997 290 ₽	1 008 854 ₽	981 034 ₽
				Дуплекс	1 118 603 ₽	1 129 598 ₽	1 110 085 ₽	1 243 444 ₽	1 255 008 ₽	1 227 188 ₽
			18,5	Нержавеющая	843 063 ₽	854 057 ₽	834 545 ₽	967 904 ₽	979 468 ₽	951 647 ₽
				Углеродистая	887 370 ₽	898 365 ₽	878 852 ₽	1 012 211 ₽	1 023 775 ₽	995 955 ₽
				Дуплекс	1 133 524 ₽	1 144 519 ₽	1 125 006 ₽	1 258 365 ₽	1 269 929 ₽	1 242 109 ₽
			22	Нержавеющая	909 934 ₽	920 929 ₽	901 416 ₽	1 034 775 ₽	1 046 339 ₽	1 018 519 ₽
				Углеродистая	954 242 ₽	965 237 ₽	945 724 ₽	1 079 083 ₽	1 090 647 ₽	1 062 827 ₽
				Дуплекс	1 200 396 ₽	1 211 391 ₽	1 191 878 ₽	1 325 237 ₽	1 336 801 ₽	1 308 981 ₽
			30	Нержавеющая	916 457 ₽	927 452 ₽	907 939 ₽	1 041 298 ₽	1 052 863 ₽	1 025 042 ₽
				Углеродистая	960 765 ₽	971 760 ₽	952 247 ₽	1 085 606 ₽	1 097 170 ₽	1 069 350 ₽
				Дуплекс	1 206 919 ₽	1 217 914 ₽	1 198 401 ₽	1 331 760 ₽	1 343 324 ₽	1 315 504 ₽
	МНХИ B80-80	3X2-10A	5,5	Нержавеющая	741 741 ₽	752 735 ₽	733 223 ₽	866 582 ₽	878 146 ₽	850 325 ₽
				Углеродистая	781 356 ₽	792 351 ₽	772 838 ₽	906 197 ₽	917 761 ₽	889 941 ₽
				Дуплекс	1 034 894 ₽	1 045 889 ₽	1 026 376 ₽	1 159 735 ₽	1 171 299 ₽	1 143 479 ₽
			7,5	Нержавеющая	742 861 ₽	753 855 ₽	734 343 ₽	867 702 ₽	879 266 ₽	851 445 ₽
				Углеродистая	782 476 ₽	793 471 ₽	773 958 ₽	907 317 ₽	918 881 ₽	891 061 ₽
				Дуплекс	1 036 014 ₽	1 047 009 ₽	1 027 496 ₽	1 160 855 ₽	1 172 419 ₽	1 144 599 ₽
			11	Нержавеющая	768 990 ₽	779 985 ₽	760 472 ₽	893 831 ₽	905 395 ₽	877 574 ₽
				Углеродистая	808 605 ₽	819 600 ₽	800 087 ₽	933 446 ₽	945 010 ₽	917 190 ₽
				Дуплекс	1 062 144 ₽	1 073 138 ₽	1 053 626 ₽	1 186 985 ₽	1 198 549 ₽	1 170 728 ₽
			15	Нержавеющая	844 372 ₽	855 367 ₽	835 854 ₽	969 213 ₽	980 777 ₽	952 957 ₽
				Углеродистая	883 988 ₽	894 983 ₽	875 470 ₽	1 008 829 ₽	1 020 393 ₽	992 572 ₽
				Дуплекс	1 137 526 ₽	1 148 521 ₽	1 129 008 ₽	1 262 367 ₽	1 273 931 ₽	1 246 111 ₽
			18,5	Нержавеющая	859 293 ₽	870 288 ₽	850 775 ₽	984 134 ₽	995 698 ₽	967 878 ₽
				Углеродистая	898 909 ₽	909 904 ₽	890 391 ₽	1 023 750 ₽	1 035 314 ₽	1 007 493 ₽
				Дуплекс	1 152 447 ₽	1 163 442 ₽	1 143 929 ₽	1 277 288 ₽	1 288 852 ₽	1 261 032 ₽
			22	Нержавеющая	926 165 ₽	937 160 ₽	917 647 ₽	1 051 006 ₽	1 062 570 ₽	1 034 750 ₽
				Углеродистая	965 781 ₽	976 775 ₽	957 263 ₽	1 090 622 ₽	1 102 186 ₽	1 074 365 ₽
				Дуплекс	1 219 319 ₽	1 230 314 ₽	1 210 801 ₽	1 344 160 ₽	1 355 724 ₽	1 327 904 ₽
			30	Нержавеющая	932 688 ₽	943 683 ₽	924 170 ₽	1 057 529 ₽	1 069 093 ₽	1 041 273 ₽
				Углеродистая	972 304 ₽	983 298 ₽	963 786 ₽	1 097 145 ₽	1 108 709 ₽	1 080 888 ₽
				Дуплекс	1 225 842 ₽	1 236 837 ₽	1 217 324 ₽	1 350 683 ₽	1 362 247 ₽	1 334 427 ₽
			37	Нержавеющая	1 060 233 ₽	1 071 228 ₽	1 051 715 ₽	1 185 074 ₽	1 196 638 ₽	1 168 817 ₽
				Углеродистая	1 099 848 ₽	1 110 843 ₽	1 091 330 ₽	1 224 689 ₽	1 236 253 ₽	1 208 433 ₽
				Дуплекс	1 353 387 ₽	1 364 382 ₽	1 344 869 ₽	1 478 228 ₽	1 489 792 ₽	1 461 971 ₽
	МНХИ B130-72	4X3-10	11	Нержавеющая	762 067 ₽	773 062 ₽	753 549 ₽	886 908 ₽	898 472 ₽	870 651 ₽
				Углеродистая	800 913 ₽	811 908 ₽	792 395 ₽	925 754 ₽	937 318 ₽	909 497 ₽
				Дуплекс	1 049 528 ₽	1 060 523 ₽	1 041 010 ₽	1 174 369 ₽	1 185 933 ₽	1 158 113 ₽
			15	Нержавеющая	837 449 ₽	848 444 ₽	828 931 ₽	962 290 ₽	973 854 ₽	946 034 ₽
				Углеродистая	876 295 ₽	887 290 ₽	867 777 ₽	1 001 136 ₽	1 012 701 ₽	984 880 ₽
				Дуплекс	1 124 911 ₽	1 135 906 ₽	1 116 393 ₽	1 249 752 ₽	1 261 316 ₽	1 233 495 ₽
			18,5	Нержавеющая	852 370 ₽	863 365 ₽	843 852 ₽	977 211 ₽	988 775 ₽	960 955 ₽
				Углеродистая	891 216 ₽	902 211 ₽	882 698 ₽	1 016 057 ₽	1 027 622 ₽	999 801 ₽
				Дуплекс	1 139 832 ₽	1 150 827 ₽	1 131 314 ₽	1 264 673 ₽	1 276 237 ₽	1 248 416 ₽
			22	Нержавеющая	919 242 ₽	930 237 ₽	910 724 ₽	1 044 083 ₽	1 055 647 ₽	1 027 827 ₽
				Углеродистая	958 088 ₽	969 083 ₽	949 570 ₽	1 082 929 ₽	1 094 493 ₽	1 066 673 ₽
				Дуплекс	1 206 704 ₽	1 217 698 ₽	1 198 186 ₽	1 331 545 ₽	1 343 109 ₽	1 315 288 ₽
			30	Нержавеющая	925 765 ₽	936 760 ₽	917 247 ₽	1 050 606 ₽	1 062 170 ₽	1 034 350 ₽
				Углеродистая	964 611 ₽	975 606 ₽	956 093 ₽	1 089 452 ₽	1 101 016 ₽	1 073 196 ₽
				Дуплекс	1 213 227 ₽	1 224 222 ₽	1 204 709 ₽	1 338 068 ₽	1 349 632 ₽	1 321 811 ₽
			37	Нержавеющая	1 053 310 ₽	1 064 305 ₽	1 044 792 ₽	1 178 151 ₽	1 189 715 ₽	1 161 894 ₽
				Углеродистая	1 092 156 ₽	1 103 151 ₽	1 083 638 ₽	1 216 997 ₽	1 228 561 ₽	1 200 741 ₽
				Дуплекс	1 340 771 ₽	1 351 766 ₽	1 332 253 ₽	1 465 612 ₽	1 477 176 ₽	1 449 356 ₽
			45	Нержавеющая	1 119 513 ₽	1 130 508 ₽	1 110 995 ₽	1 244 354 ₽	1 255 918 ₽	1 228 097 ₽
				Углеродистая	1 158 359 ₽	1 169 354 ₽	1 149 841 ₽	1 283 200 ₽	1 294 764 ₽	1 266 944 ₽
				Дуплекс	1 406 974 ₽	1 417 969 ₽	1 398 456 ₽	1 531 815 ₽	1 543 379 ₽	1 515 559 ₽
	МНХИ B250-75	6X4-10	22	Нержавеющая	1 019 627 ₽	1 030 622 ₽	1 011 109 ₽	1 144 468 ₽	1 156 032 ₽	1 128 211 ₽
				Углеродистая	1 069 627 ₽	1 080 622 ₽	1 061 109 ₽	1 194 468 ₽	1 206 032 ₽	1 178 211 ₽
				Дуплекс	1 389 627 ₽	1 400 622 ₽	1 381 109 ₽	1 514 468 ₽	1 526 032 ₽	1 498 211 ₽
			30	Нержавеющая	1 026 150 ₽	1 037 145 ₽	1 017 632 ₽	1 150 991 ₽	1 162 555 ₽	1 134 734 ₽
				Углеродистая	1 076 150 ₽	1 087 145 ₽	1 067 632 ₽	1 200 991 ₽	1 212 555 ₽	1 184 734 ₽
				Дуплекс	1 396 150 ₽	1 407 145 ₽	1 387 632 ₽	1 520 991 ₽	1 532 555 ₽	1 504 734 ₽
			37	Нержавеющая	1 153 694 ₽	1 164 689 ₽	1 145 176 ₽	1 278 535 ₽	1 290 099 ₽	1 262 279 ₽
				Углеродистая	1 203 694 ₽	1 214 689 ₽	1 195 176 ₽	1 328 535 ₽	1 340 099 ₽	1 312 279 ₽
				Дуплекс	1 523 694 ₽	1 534 689 ₽	1 515 176 ₽	1 648 535 ₽	1 660 099 ₽	1 632 279 ₽
			45	Нержавеющая	1 219 897 ₽	1 230 892 ₽	1 211 379 ₽	1 344 738 ₽	1 356 303 ₽	1 328 482 ₽
				Углеродистая	1 269 897 ₽	1 280 892 ₽	1 261 379 ₽	1 394 738 ₽	1 406 303 ₽	1 378 482 ₽
				Дуплекс	1 589 897 ₽	1 600 892 ₽	1 581 379 ₽	1 714 738 ₽	1 726 303 ₽	1 698 482 ₽
			55	Нержавеющая	1 367 028 ₽	1 378 023 ₽	1 358 510 ₽	1 491 869 ₽	1 503 433 ₽	1 475 612 ₽
				Углеродистая	1 417 028 ₽	1 428 023 ₽	1 408 510 ₽	1 541 869 ₽	1 553 433 ₽	1 525 612 ₽
				Дуплекс	1 737 028 ₽	1 748 023 ₽	1 728 510 ₽	1 861 869 ₽	1 873 433 ₽	1 845 612 ₽
			75	Нержавеющая	1 583 731 ₽	1 594 726 ₽	1 575 213 ₽	1 708 572 ₽	1 720 136 ₽	1 692 316 ₽
				Углеродистая	1 633 731 ₽	1 644 726 ₽	1 625 213 ₽	1 758 572 ₽	1 770 136 ₽	1 742 316 ₽
				Дуплекс	1 953 731 ₽	1 964 726 ₽	1 945 213 ₽	2 078 572 ₽	2 090 136 ₽	2 062 316 ₽
	МНХИ B40-176	3X1.5LF-13	18,5	Нержавеющая	502 755 ₽	513 750 ₽	494 237 ₽	627 596 ₽	639 160 ₽	611 339 ₽
				Углеродистая	933 524 ₽	944 519 ₽	925 006 ₽	1 058 365 ₽	1 069 929 ₽	1 042 109 ₽
				Дуплекс	1 209 216 ₽	1 220 211 ₽	1 200 698 ₽	1 334 057 ₽	1 345 622 ₽	1 317 801 ₽
			22	Нержавеющая	569 627 ₽	580 622 ₽	561 109 ₽	694 468 ₽	706 032 ₽	678 211 ₽
				Углеродистая	1 000 396 ₽	1 011 391 ₽	991 878 ₽	1 125 237 ₽	1 136 801 ₽	1 108 981 ₽
				Дуплекс	1 276 088 ₽	1 287 083 ₽	1 267 570 ₽	1 400 929 ₽	1 412 493 ₽	1 384 673 ₽
			30	Нержавеющая	576 150 ₽	587 145 ₽	567 632 ₽	700 991 ₽	712 555 ₽	684 734 ₽
				Углеродистая	1 006 919 ₽	1 017 914 ₽	998 401 ₽	1 131 760 ₽	1 143 324 ₽	1 115 504 ₽
				Дуплекс	1 282 611 ₽	1 293 606 ₽	1 274 093 ₽	1 407 452 ₽	1 419 016 ₽	1 391 196 ₽
			37	Нержавеющая	703 694 ₽	714 689 ₽	695 176 ₽	828 535 ₽	840 099 ₽	812 279 ₽
				Углеродистая	1 134 464 ₽	1 145 458 ₽	1 125 946 ₽	1 259 305 ₽	1 270 869 ₽	1 243 048 ₽
				Дуплекс	1 410 156 ₽	1 421 151 ₽	1 401 638 ₽	1 534 997 ₽	1 546 561 ₽	1 518 741 ₽
			45	Нержавеющая	769 897 ₽	780 892 ₽	761 379 ₽	894 738 ₽	906 303 ₽	878 482 ₽
				Углеродистая	1 200 667 ₽	1 211 662 ₽	1 192 149 ₽	1 325 508 ₽	1 337 072 ₽	1 309 251 ₽
				Дуплекс	1 476 359 ₽	1 487 354 ₽	1 467 841 ₽	1 601 200 ₽	1 612 764 ₽	1 584 944 ₽
			55	Нержавеющая	917 028 ₽	928 023 ₽	908 510 ₽	1 041 869 ₽	1 053 433 ₽	1 025 612 ₽
				Углеродистая	1 347 797 ₽	1 358 792 ₽	1 339 279 ₽	1 472 638 ₽	1 484 202 ₽	1 456 382 ₽

SIZE-POWERTB.I	SIZE-POWERTB.**МАрк**	Size	PWR	Attribute	**Одинарное** AFLAS	FFKM	Viton or EPDM	**Двойное** AFLAS	FFKM	Viton or EPDM
3000	**МНХИ** B40-176	3X1.5LF-13	55	Дуплекс	1 623 489 ₽	1 634 484 ₽	1 614 971 ₽	1 748 330 ₽	1 759 894 ₽	1 732 074 ₽
	МНХИ B80-127	3X1.5-13	22	Нержавеющая	957 319 ₽	968 314 ₽	948 801 ₽	1 082 160 ₽	1 093 724 ₽	1 065 904 ₽
				Углеродистая	1 000 396 ₽	1 011 391 ₽	991 878 ₽	1 125 237 ₽	1 136 801 ₽	1 108 981 ₽
				Дуплекс	1 276 088 ₽	1 287 083 ₽	1 267 570 ₽	1 400 929 ₽	1 412 493 ₽	1 384 673 ₽
			30	Нержавеющая	963 842 ₽	974 837 ₽	955 324 ₽	1 088 683 ₽	1 100 247 ₽	1 072 427 ₽
				Углеродистая	1 006 919 ₽	1 017 914 ₽	998 401 ₽	1 131 760 ₽	1 143 324 ₽	1 115 504 ₽
				Дуплекс	1 282 611 ₽	1 293 606 ₽	1 274 093 ₽	1 407 452 ₽	1 419 016 ₽	1 391 196 ₽
			37	Нержавеющая	1 091 387 ₽	1 102 382 ₽	1 082 869 ₽	1 216 228 ₽	1 227 792 ₽	1 199 971 ₽
				Углеродистая	1 134 464 ₽	1 145 458 ₽	1 125 946 ₽	1 259 305 ₽	1 270 869 ₽	1 243 048 ₽
				Дуплекс	1 410 156 ₽	1 421 151 ₽	1 401 638 ₽	1 534 997 ₽	1 546 561 ₽	1 518 741 ₽
			45	Нержавеющая	1 157 590 ₽	1 168 585 ₽	1 149 072 ₽	1 282 431 ₽	1 293 995 ₽	1 266 174 ₽
				Углеродистая	1 200 667 ₽	1 211 662 ₽	1 192 149 ₽	1 325 508 ₽	1 337 072 ₽	1 309 251 ₽
				Дуплекс	1 476 359 ₽	1 487 354 ₽	1 467 841 ₽	1 601 200 ₽	1 612 764 ₽	1 584 944 ₽
			55	Нержавеющая	1 304 720 ₽	1 315 715 ₽	1 296 202 ₽	1 429 561 ₽	1 441 125 ₽	1 413 305 ₽
				Углеродистая	1 347 797 ₽	1 358 792 ₽	1 339 279 ₽	1 472 638 ₽	1 484 202 ₽	1 456 382 ₽
				Дуплекс	1 623 489 ₽	1 634 484 ₽	1 614 971 ₽	1 748 330 ₽	1 759 894 ₽	1 732 074 ₽
	МНХИ B100-137	3X2-13	22	Нержавеющая	971 165 ₽	982 160 ₽	962 647 ₽	1 096 006 ₽	1 107 570 ₽	1 079 750 ₽
				Углеродистая	1 015 781 ₽	1 026 775 ₽	1 007 263 ₽	1 140 622 ₽	1 152 186 ₽	1 124 365 ₽
				Дуплекс	1 301 319 ₽	1 312 314 ₽	1 292 801 ₽	1 426 160 ₽	1 437 724 ₽	1 409 904 ₽
			30	Нержавеющая	977 688 ₽	988 683 ₽	969 170 ₽	1 102 529 ₽	1 114 093 ₽	1 086 273 ₽
				Углеродистая	1 022 304 ₽	1 033 298 ₽	1 013 786 ₽	1 147 145 ₽	1 158 709 ₽	1 130 888 ₽
				Дуплекс	1 307 842 ₽	1 318 837 ₽	1 299 324 ₽	1 432 683 ₽	1 444 247 ₽	1 416 427 ₽
			37	Нержавеющая	1 105 233 ₽	1 116 228 ₽	1 096 715 ₽	1 230 074 ₽	1 241 638 ₽	1 213 817 ₽
				Углеродистая	1 149 848 ₽	1 160 843 ₽	1 141 330 ₽	1 274 689 ₽	1 286 253 ₽	1 258 433 ₽
				Дуплекс	1 435 387 ₽	1 446 382 ₽	1 426 869 ₽	1 560 228 ₽	1 571 792 ₽	1 543 971 ₽
			45	Нержавеющая	1 171 436 ₽	1 182 431 ₽	1 162 918 ₽	1 296 277 ₽	1 307 841 ₽	1 280 021 ₽
				Углеродистая	1 216 051 ₽	1 227 046 ₽	1 207 533 ₽	1 340 892 ₽	1 352 456 ₽	1 324 636 ₽
				Дуплекс	1 501 590 ₽	1 512 585 ₽	1 493 072 ₽	1 626 431 ₽	1 637 995 ₽	1 610 174 ₽
			55	Нержавеющая	1 318 566 ₽	1 329 561 ₽	1 310 048 ₽	1 443 407 ₽	1 454 971 ₽	1 427 151 ₽
				Углеродистая	1 363 182 ₽	1 374 176 ₽	1 354 664 ₽	1 488 023 ₽	1 499 587 ₽	1 471 766 ₽
				Дуплекс	1 648 720 ₽	1 659 715 ₽	1 640 202 ₽	1 773 561 ₽	1 785 125 ₽	1 757 305 ₽
			75	Нержавеющая	1 535 270 ₽	1 546 265 ₽	1 526 752 ₽	1 660 111 ₽	1 671 675 ₽	1 643 854 ₽
				Углеродистая	1 579 885 ₽	1 590 880 ₽	1 571 367 ₽	1 704 726 ₽	1 716 290 ₽	1 688 470 ₽
				Дуплекс	1 865 424 ₽	1 876 418 ₽	1 856 906 ₽	1 990 265 ₽	2 001 829 ₽	1 974 008 ₽
	МНХИ B200-100	4X3-13	30	Нержавеющая	1 012 304 ₽	1 023 298 ₽	1 003 786 ₽	1 137 145 ₽	1 148 709 ₽	1 120 888 ₽
				Углеродистая	1 060 765 ₽	1 071 760 ₽	1 052 247 ₽	1 185 606 ₽	1 197 170 ₽	1 169 350 ₽
				Дуплекс	1 370 919 ₽	1 381 914 ₽	1 362 401 ₽	1 495 760 ₽	1 507 324 ₽	1 479 504 ₽
			37	Нержавеющая	1 139 848 ₽	1 150 843 ₽	1 131 330 ₽	1 264 689 ₽	1 276 253 ₽	1 248 433 ₽
				Углеродистая	1 188 310 ₽	1 199 305 ₽	1 179 792 ₽	1 313 151 ₽	1 324 715 ₽	1 296 894 ₽
				Дуплекс	1 498 464 ₽	1 509 458 ₽	1 489 946 ₽	1 623 305 ₽	1 634 869 ₽	1 607 048 ₽
			45	Нержавеющая	1 206 051 ₽	1 217 046 ₽	1 197 533 ₽	1 330 892 ₽	1 342 456 ₽	1 314 636 ₽
				Углеродистая	1 254 513 ₽	1 265 508 ₽	1 245 995 ₽	1 379 354 ₽	1 390 918 ₽	1 363 097 ₽
				Дуплекс	1 564 667 ₽	1 575 662 ₽	1 556 149 ₽	1 689 508 ₽	1 701 072 ₽	1 673 251 ₽
			55	Нержавеющая	1 353 182 ₽	1 364 176 ₽	1 344 664 ₽	1 478 023 ₽	1 489 587 ₽	1 461 766 ₽
				Углеродистая	1 401 643 ₽	1 412 638 ₽	1 393 125 ₽	1 526 484 ₽	1 538 048 ₽	1 510 228 ₽
				Дуплекс	1 711 797 ₽	1 722 792 ₽	1 703 279 ₽	1 836 638 ₽	1 848 202 ₽	1 820 382 ₽
			75	Нержавеющая	1 569 885 ₽	1 580 880 ₽	1 561 367 ₽	1 694 726 ₽	1 706 290 ₽	1 678 470 ₽
				Углеродистая	1 618 347 ₽	1 629 342 ₽	1 609 829 ₽	1 743 188 ₽	1 754 752 ₽	1 726 931 ₽
				Дуплекс	1 928 501 ₽	1 939 495 ₽	1 919 983 ₽	2 053 342 ₽	2 064 906 ₽	2 037 085 ₽
			90	Нержавеющая	0 ₽	0 ₽	0 ₽	0 ₽	0 ₽	0 ₽
				Углеродистая	0 ₽	0 ₽	0 ₽	0 ₽	0 ₽	0 ₽
				Дуплекс	0 ₽	0 ₽	0 ₽	0 ₽	0 ₽	0 ₽
	МНХИ A45-48	3X1.5-8	1,1	Нержавеющая	498 214 ₽	504 830 ₽	491 445 ₽	603 702 ₽	609 804 ₽	591 471 ₽
				Углеродистая	480 984 ₽	487 599 ₽	474 214 ₽	586 471 ₽	592 573 ₽	574 240 ₽
				Дуплекс	618 830 ₽	625 445 ₽	612 061 ₽	724 317 ₽	730 419 ₽	712 086 ₽
			1,5	Нержавеющая	508 952 ₽	515 567 ₽	502 183 ₽	614 439 ₽	620 542 ₽	602 208 ₽
				Углеродистая	491 721 ₽	498 336 ₽	484 952 ₽	597 208 ₽	603 311 ₽	584 977 ₽
				Дуплекс	629 567 ₽	636 183 ₽	622 798 ₽	735 054 ₽	741 157 ₽	722 824 ₽
			2,2	Нержавеющая	510 121 ₽	516 736 ₽	503 352 ₽	615 608 ₽	621 711 ₽	603 377 ₽
				Углеродистая	492 890 ₽	499 506 ₽	486 121 ₽	598 377 ₽	604 480 ₽	586 147 ₽
				Дуплекс	630 736 ₽	637 352 ₽	623 967 ₽	736 224 ₽	742 326 ₽	723 993 ₽
			3	Нержавеющая	516 029 ₽	522 644 ₽	509 259 ₽	621 516 ₽	627 618 ₽	609 285 ₽
				Углеродистая	498 798 ₽	505 413 ₽	492 029 ₽	604 285 ₽	610 388 ₽	592 054 ₽
				Дуплекс	636 644 ₽	643 259 ₽	629 875 ₽	742 131 ₽	748 234 ₽	729 901 ₽
			4	Нержавеющая	534 027 ₽	540 642 ₽	527 257 ₽	639 514 ₽	645 616 ₽	627 283 ₽
				Углеродистая	516 796 ₽	523 411 ₽	510 027 ₽	622 283 ₽	628 386 ₽	610 052 ₽
				Дуплекс	654 642 ₽	661 257 ₽	647 873 ₽	760 129 ₽	766 232 ₽	747 898 ₽
			5,5	Нержавеющая	602 248 ₽	608 864 ₽	595 479 ₽	707 735 ₽	713 838 ₽	695 505 ₽
				Углеродистая	585 017 ₽	591 633 ₽	578 248 ₽	690 505 ₽	696 607 ₽	678 274 ₽
				Дуплекс	722 864 ₽	729 479 ₽	716 094 ₽	828 351 ₽	834 453 ₽	816 120 ₽
			7,5	Нержавеющая	603 368 ₽	609 984 ₽	596 599 ₽	708 855 ₽	714 958 ₽	696 625 ₽
				Углеродистая	586 137 ₽	592 753 ₽	579 368 ₽	691 625 ₽	697 727 ₽	679 394 ₽
				Дуплекс	723 984 ₽	730 599 ₽	717 214 ₽	829 471 ₽	835 573 ₽	817 240 ₽
			11	Нержавеющая	629 497 ₽	636 113 ₽	622 728 ₽	734 985 ₽	741 087 ₽	722 754 ₽
				Углеродистая	612 267 ₽	618 882 ₽	605 497 ₽	717 754 ₽	723 856 ₽	705 523 ₽
				Дуплекс	750 113 ₽	756 728 ₽	743 344 ₽	855 600 ₽	861 703 ₽	843 369 ₽

Раздел 2

Насосы МНХИ

ОБОРОТЫ	1500 об/мин
ИСПОЛНЕНИЕ	Общепромышленное
УПЛОТНЕНИЕ	Одинарное

Прайс Крон МНХИ вер. 1.7

Исполнение **Общепром**

Стандартный срок поставки 14-16 **недель**

Срок действия		30.09.2023	
План 52	по запросу	Сварная рама	5%
План 53	по запросу	Ускоренная поставка (· 2 недели)	10%

Если цена не указана - данное исполнение по запросу

SIZE-POWERTB.	SIZE-POWERTB.**МАрк**	Size	PWR	Attribute	**Одинарное** AFLAS	FFKM	Viton or EPDM	**Двойное** AFLAS	FFKM	Viton or EPDM
1500	**МНХИ** A30-7	3X2-6	0,75	Нержавеющая	570 508 ₽	577 123 ₽	563 738 ₽	675 995 ₽	682 097 ₽	663 764 ₽
				Углеродистая	472 662 ₽	479 277 ₽	465 892 ₽	578 149 ₽	584 251 ₽	565 918 ₽
				Дуплекс	603 123 ₽	609 738 ₽	596 354 ₽	708 610 ₽	714 713 ₽	696 379 ₽
			1,1	Нержавеющая	577 819 ₽	584 435 ₽	571 050 ₽	683 307 ₽	689 409 ₽	671 076 ₽
				Углеродистая	479 973 ₽	486 589 ₽	473 204 ₽	585 461 ₽	591 563 ₽	573 230 ₽
				Дуплекс	610 435 ₽	617 050 ₽	603 666 ₽	715 922 ₽	722 025 ₽	703 691 ₽
	МНХИ A15-11	1.5X1-8	0,75	Нержавеющая	462 815 ₽	469 431 ₽	456 046 ₽	568 303 ₽	574 405 ₽	556 072 ₽
				Углеродистая	449 585 ₽	456 200 ₽	442 815 ₽	555 072 ₽	561 174 ₽	542 841 ₽
				Дуплекс	565 277 ₽	571 892 ₽	558 508 ₽	670 764 ₽	676 867 ₽	658 533 ₽
			1,1	Нержавеющая	470 127 ₽	476 743 ₽	463 358 ₽	575 614 ₽	581 717 ₽	563 384 ₽
				Углеродистая	456 896 ₽	463 512 ₽	450 127 ₽	562 384 ₽	568 486 ₽	550 153 ₽
				Дуплекс	572 589 ₽	579 204 ₽	565 819 ₽	678 076 ₽	684 178 ₽	665 845 ₽
	МНХИ B30-13	3X2-8	0,75	Нержавеющая	562 692 ₽	573 687 ₽	554 174 ₽	687 533 ₽	699 097 ₽	671 277 ₽
				Углеродистая	630 538 ₽	641 533 ₽	622 021 ₽	755 379 ₽	766 944 ₽	739 123 ₽
				Дуплекс	852 077 ₽	863 072 ₽	843 559 ₽	976 918 ₽	988 482 ₽	960 662 ₽
			1,1	Нержавеющая	570 004 ₽	580 999 ₽	561 486 ₽	694 845 ₽	706 409 ₽	678 589 ₽
				Углеродистая	637 850 ₽	648 845 ₽	629 332 ₽	762 691 ₽	774 255 ₽	746 435 ₽
				Дуплекс	859 389 ₽	870 384 ₽	850 871 ₽	984 230 ₽	995 794 ₽	967 973 ₽
			1,5	Нержавеющая	572 396 ₽	583 391 ₽	563 878 ₽	697 237 ₽	708 801 ₽	680 981 ₽
				Углеродистая	640 242 ₽	651 237 ₽	631 724 ₽	765 083 ₽	776 647 ₽	748 827 ₽
				Дуплекс	861 781 ₽	872 775 ₽	853 263 ₽	986 622 ₽	998 186 ₽	970 365 ₽
			2,2	Нержавеющая	579 826 ₽	590 821 ₽	571 308 ₽	704 667 ₽	716 231 ₽	688 410 ₽
				Углеродистая	647 672 ₽	658 667 ₽	639 154 ₽	772 513 ₽	784 077 ₽	756 256 ₽
				Дуплекс	869 210 ₽	880 205 ₽	860 692 ₽	994 051 ₽	1 005 615 ₽	977 795 ₽
	МНХИ B75-13	4X3-8	0,75	Нержавеющая	640 923 ₽	651 918 ₽	632 405 ₽	765 764 ₽	777 328 ₽	749 508 ₽
				Углеродистая	680 538 ₽	691 533 ₽	672 021 ₽	805 379 ₽	816 944 ₽	789 123 ₽
				Дуплекс	934 077 ₽	945 072 ₽	925 559 ₽	1 058 918 ₽	1 070 482 ₽	1 042 662 ₽
			1,1	Нержавеющая	648 235 ₽	659 230 ₽	639 717 ₽	773 076 ₽	784 640 ₽	756 819 ₽
				Углеродистая	687 850 ₽	698 845 ₽	679 332 ₽	812 691 ₽	824 255 ₽	796 435 ₽
				Дуплекс	941 389 ₽	952 384 ₽	932 871 ₽	1 066 230 ₽	1 077 794 ₽	1 049 973 ₽
			1,5	Нержавеющая	650 627 ₽	661 622 ₽	642 109 ₽	775 468 ₽	787 032 ₽	759 211 ₽
				Углеродистая	690 242 ₽	701 237 ₽	681 724 ₽	815 083 ₽	826 647 ₽	798 827 ₽
				Дуплекс	943 781 ₽	954 775 ₽	935 263 ₽	1 068 622 ₽	1 080 186 ₽	1 052 365 ₽
			2,2	Нержавеющая	658 056 ₽	669 051 ₽	649 538 ₽	782 897 ₽	794 462 ₽	766 641 ₽
				Углеродистая	697 672 ₽	708 667 ₽	689 154 ₽	822 513 ₽	834 077 ₽	806 256 ₽
				Дуплекс	951 210 ₽	962 205 ₽	942 692 ₽	1 076 051 ₽	1 087 615 ₽	1 059 795 ₽
			3	Нержавеющая	676 846 ₽	687 841 ₽	668 328 ₽	801 687 ₽	813 251 ₽	785 431 ₽
				Углеродистая	716 462 ₽	727 456 ₽	707 944 ₽	841 303 ₽	852 867 ₽	825 046 ₽
				Дуплекс	970 000 ₽	980 995 ₽	961 482 ₽	1 094 841 ₽	1 106 405 ₽	1 078 585 ₽
			4	Нержавеющая	719 997 ₽	730 992 ₽	711 479 ₽	844 838 ₽	856 402 ₽	828 582 ₽
				Углеродистая	759 612 ₽	770 607 ₽	751 094 ₽	884 453 ₽	896 017 ₽	868 197 ₽
				Дуплекс	1 013 151 ₽	1 024 146 ₽	1 004 633 ₽	1 137 992 ₽	1 149 556 ₽	1 121 735 ₽
			5,5	Нержавеющая	728 333 ₽	739 328 ₽	719 815 ₽	853 174 ₽	864 738 ₽	836 918 ₽
				Углеродистая	767 949 ₽	778 944 ₽	759 431 ₽	892 790 ₽	904 354 ₽	876 533 ₽
				Дуплекс	1 021 487 ₽	1 032 482 ₽	1 012 969 ₽	1 146 328 ₽	1 157 892 ₽	1 130 072 ₽
	МНХИ B6-27	2X1LF-10	0,75	Нержавеющая	613 231 ₽	624 226 ₽	604 713 ₽	738 072 ₽	749 636 ₽	721 815 ₽
				Углеродистая	649 769 ₽	660 764 ₽	641 251 ₽	774 610 ₽	786 174 ₽	758 354 ₽
				Дуплекс	883 615 ₽	894 610 ₽	875 097 ₽	1 008 456 ₽	1 020 021 ₽	992 200 ₽
			1,1	Нержавеющая	620 543 ₽	631 537 ₽	612 025 ₽	745 384 ₽	756 948 ₽	729 127 ₽
				Углеродистая	657 081 ₽	668 076 ₽	648 563 ₽	781 922 ₽	793 486 ₽	765 666 ₽
				Дуплекс	890 927 ₽	901 922 ₽	882 409 ₽	1 015 768 ₽	1 027 332 ₽	999 512 ₽
			1,5	Нержавеющая	622 934 ₽	633 929 ₽	614 416 ₽	747 775 ₽	759 339 ₽	731 519 ₽
				Углеродистая	659 473 ₽	670 468 ₽	650 955 ₽	784 314 ₽	795 878 ₽	768 057 ₽
				Дуплекс	893 319 ₽	904 314 ₽	884 801 ₽	1 018 160 ₽	1 029 724 ₽	1 001 904 ₽
			2,2	Нержавеющая	630 364 ₽	641 359 ₽	621 846 ₽	755 205 ₽	766 769 ₽	738 949 ₽
				Углеродистая	666 903 ₽	677 897 ₽	658 385 ₽	791 744 ₽	803 308 ₽	775 487 ₽
				Дуплекс	900 749 ₽	911 744 ₽	892 231 ₽	1 025 590 ₽	1 037 154 ₽	1 009 333 ₽
	МНХИ B15-19	2X1-10A	0,75	Нержавеющая	613 231 ₽	624 226 ₽	604 713 ₽	738 072 ₽	749 636 ₽	721 815 ₽
				Углеродистая	649 769 ₽	660 764 ₽	641 251 ₽	774 610 ₽	786 174 ₽	758 354 ₽
				Дуплекс	883 615 ₽	894 610 ₽	875 097 ₽	1 008 456 ₽	1 020 021 ₽	992 200 ₽
			1,1	Нержавеющая	620 543 ₽	631 537 ₽	612 025 ₽	745 384 ₽	756 948 ₽	729 127 ₽
				Углеродистая	657 081 ₽	668 076 ₽	648 563 ₽	781 922 ₽	793 486 ₽	765 666 ₽
				Дуплекс	890 927 ₽	901 922 ₽	882 409 ₽	1 015 768 ₽	1 027 332 ₽	999 512 ₽
			1,5	Нержавеющая	622 934 ₽	633 929 ₽	614 416 ₽	747 775 ₽	759 339 ₽	731 519 ₽
				Углеродистая	659 473 ₽	670 468 ₽	650 955 ₽	784 314 ₽	795 878 ₽	768 057 ₽
				Дуплекс	893 319 ₽	904 314 ₽	884 801 ₽	1 018 160 ₽	1 029 724 ₽	1 001 904 ₽
			2,2	Нержавеющая	630 364 ₽	641 359 ₽	621 846 ₽	755 205 ₽	766 769 ₽	738 949 ₽
				Углеродистая	666 903 ₽	677 897 ₽	658 385 ₽	791 744 ₽	803 308 ₽	775 487 ₽
				Дуплекс	900 749 ₽	911 744 ₽	892 231 ₽	1 025 590 ₽	1 037 154 ₽	1 009 333 ₽
	МНХИ B30-20	3X1.5-10A	0,75	Нержавеющая	624 692 ₽	635 687 ₽	616 174 ₽	749 533 ₽	761 097 ₽	733 277 ₽
				Углеродистая	669 000 ₽	679 995 ₽	660 482 ₽	793 841 ₽	805 405 ₽	777 585 ₽
				Дуплекс	915 154 ₽	926 149 ₽	906 636 ₽	1 039 995 ₽	1 051 559 ₽	1 023 738 ₽
			1,1	Нержавеющая	632 004 ₽	642 999 ₽	623 486 ₽	756 845 ₽	768 409 ₽	740 589 ₽
				Углеродистая	676 312 ₽	687 307 ₽	667 794 ₽	801 153 ₽	812 717 ₽	784 896 ₽
				Дуплекс	922 466 ₽	933 461 ₽	913 948 ₽	1 047 307 ₽	1 058 871 ₽	1 031 050 ₽
			1,5	Нержавеющая	634 396 ₽	645 391 ₽	625 878 ₽	759 237 ₽	770 801 ₽	742 981 ₽
				Углеродистая	678 704 ₽	689 698 ₽	670 186 ₽	803 545 ₽	815 109 ₽	787 288 ₽
				Дуплекс	924 857 ₽	935 852 ₽	916 339 ₽	1 049 698 ₽	1 061 263 ₽	1 033 442 ₽
			2,2	Нержавеющая	641 826 ₽	652 821 ₽	633 308 ₽	766 667 ₽	778 231 ₽	750 410 ₽
				Углеродистая	686 133 ₽	697 128 ₽	677 615 ₽	810 974 ₽	822 538 ₽	794 718 ₽
				Дуплекс	932 287 ₽	943 282 ₽	923 769 ₽	1 057 128 ₽	1 068 692 ₽	1 040 872 ₽
			3	Нержавеющая	660 615 ₽	671 610 ₽	652 097 ₽	785 456 ₽	797 021 ₽	769 200 ₽
				Углеродистая	704 923 ₽	715 918 ₽	696 405 ₽	829 764 ₽	841 328 ₽	813 508 ₽
				Дуплекс	951 077 ₽	962 072 ₽	942 559 ₽	1 075 918 ₽	1 087 482 ₽	1 059 662 ₽
	МНХИ B40-20	3X2-10A	0,75	Нержавеющая	640 923 ₽	651 918 ₽	632 405 ₽	765 764 ₽	777 328 ₽	749 508 ₽
				Углеродистая	680 538 ₽	691 533 ₽	672 021 ₽	805 379 ₽	816 944 ₽	789 123 ₽
				Дуплекс	934 077 ₽	945 072 ₽	925 559 ₽	1 058 918 ₽	1 070 482 ₽	1 042 662 ₽

SIZE-POWERTB.	SIZE-POWERTB.МАр	Size	PWR	Attribute	Одинарное AFLAS	FFKM	Viton or EPDM	Двойное AFLAS	FFKM	Viton or EPDM
1500	**МНХИ** B40-20	3X2-10A	1,1	Нержавеющая	648 235 ₽	659 230 ₽	639 717 ₽	773 076 ₽	784 640 ₽	756 819 ₽
				Углеродистая	687 850 ₽	698 845 ₽	679 332 ₽	812 691 ₽	824 255 ₽	796 435 ₽
				Дуплекс	941 389 ₽	952 384 ₽	932 871 ₽	1 066 230 ₽	1 077 794 ₽	1 049 973 ₽
			1,5	Нержавеющая	650 627 ₽	661 622 ₽	642 109 ₽	775 468 ₽	787 032 ₽	759 211 ₽
				Углеродистая	690 242 ₽	701 237 ₽	681 724 ₽	815 083 ₽	826 647 ₽	798 827 ₽
				Дуплекс	943 781 ₽	954 775 ₽	935 263 ₽	1 068 622 ₽	1 080 186 ₽	1 052 365 ₽
			2,2	Нержавеющая	658 056 ₽	669 051 ₽	649 538 ₽	782 897 ₽	794 462 ₽	766 641 ₽
				Углеродистая	697 672 ₽	708 667 ₽	689 154 ₽	822 513 ₽	834 077 ₽	806 256 ₽
				Дуплекс	951 210 ₽	962 205 ₽	942 692 ₽	1 076 051 ₽	1 087 615 ₽	1 059 795 ₽
			3	Нержавеющая	676 846 ₽	687 841 ₽	668 328 ₽	801 687 ₽	813 251 ₽	785 431 ₽
				Углеродистая	716 462 ₽	727 456 ₽	707 944 ₽	841 303 ₽	852 867 ₽	825 046 ₽
				Дуплекс	970 000 ₽	980 995 ₽	961 482 ₽	1 094 841 ₽	1 106 405 ₽	1 078 585 ₽
			4	Нержавеющая	719 997 ₽	730 992 ₽	711 479 ₽	844 838 ₽	856 402 ₽	828 582 ₽
				Углеродистая	759 612 ₽	770 607 ₽	751 094 ₽	884 453 ₽	896 017 ₽	868 197 ₽
				Дуплекс	1 013 151 ₽	1 024 146 ₽	1 004 633 ₽	1 137 992 ₽	1 149 556 ₽	1 121 735 ₽
			5,5	Нержавеющая	728 333 ₽	739 328 ₽	719 815 ₽	853 174 ₽	864 738 ₽	836 918 ₽
				Углеродистая	767 949 ₽	778 944 ₽	759 431 ₽	892 790 ₽	904 354 ₽	876 533 ₽
				Дуплекс	1 021 487 ₽	1 032 482 ₽	1 012 969 ₽	1 146 328 ₽	1 157 892 ₽	1 130 072 ₽
	МНХИ B60-17	4X3-10	1,1	Нержавеющая	641 312 ₽	652 307 ₽	632 794 ₽	766 153 ₽	777 717 ₽	749 896 ₽
				Углеродистая	680 158 ₽	691 153 ₽	671 640 ₽	804 999 ₽	816 563 ₽	788 743 ₽
				Дуплекс	928 773 ₽	939 768 ₽	920 255 ₽	1 053 614 ₽	1 065 178 ₽	1 037 358 ₽
			1,5	Нержавеющая	643 704 ₽	654 698 ₽	635 186 ₽	768 545 ₽	780 109 ₽	752 288 ₽
				Углеродистая	682 550 ₽	693 545 ₽	674 032 ₽	807 391 ₽	818 955 ₽	791 134 ₽
				Дуплекс	931 165 ₽	942 160 ₽	922 647 ₽	1 056 006 ₽	1 067 570 ₽	1 039 750 ₽
			2,2	Нержавеющая	651 133 ₽	662 128 ₽	642 615 ₽	775 974 ₽	787 538 ₽	759 718 ₽
				Углеродистая	689 979 ₽	700 974 ₽	681 462 ₽	814 821 ₽	826 385 ₽	798 564 ₽
				Дуплекс	938 595 ₽	949 590 ₽	930 077 ₽	1 063 436 ₽	1 075 000 ₽	1 047 179 ₽
			3	Нержавеющая	669 923 ₽	680 918 ₽	661 405 ₽	794 764 ₽	806 328 ₽	778 508 ₽
				Углеродистая	708 769 ₽	719 764 ₽	700 251 ₽	833 610 ₽	845 174 ₽	817 354 ₽
				Дуплекс	957 385 ₽	968 379 ₽	948 867 ₽	1 082 226 ₽	1 093 790 ₽	1 065 969 ₽
			4	Нержавеющая	713 074 ₽	724 069 ₽	704 556 ₽	837 915 ₽	849 479 ₽	821 658 ₽
				Углеродистая	751 920 ₽	762 915 ₽	743 402 ₽	876 761 ₽	888 325 ₽	860 505 ₽
				Дуплекс	1 000 535 ₽	1 011 530 ₽	992 017 ₽	1 125 376 ₽	1 136 941 ₽	1 109 120 ₽
			5,5	Нержавеющая	721 410 ₽	732 405 ₽	712 892 ₽	846 251 ₽	857 815 ₽	829 995 ₽
				Углеродистая	760 256 ₽	771 251 ₽	751 738 ₽	885 097 ₽	896 662 ₽	868 841 ₽
				Дуплекс	1 008 872 ₽	1 019 867 ₽	1 000 354 ₽	1 133 713 ₽	1 145 277 ₽	1 117 456 ₽
	МНХИ A25-11	3X1.5-8	0,75	Нержавеющая	501 431 ₽	508 046 ₽	494 662 ₽	606 918 ₽	613 021 ₽	594 687 ₽
				Углеродистая	484 200 ₽	490 815 ₽	477 431 ₽	589 687 ₽	595 790 ₽	577 456 ₽
				Дуплекс	622 046 ₽	628 662 ₽	615 277 ₽	727 533 ₽	733 636 ₽	715 303 ₽
			1,1	Нержавеющая	508 743 ₽	515 358 ₽	501 973 ₽	614 230 ₽	620 332 ₽	601 999 ₽
				Углеродистая	491 512 ₽	498 127 ₽	484 743 ₽	596 999 ₽	603 102 ₽	584 768 ₽
				Дуплекс	629 358 ₽	635 973 ₽	622 589 ₽	734 845 ₽	740 948 ₽	722 614 ₽
			1,5	Нержавеющая	511 134 ₽	517 750 ₽	504 365 ₽	616 622 ₽	622 724 ₽	604 391 ₽
				Углеродистая	493 904 ₽	500 519 ₽	487 134 ₽	599 391 ₽	605 493 ₽	587 160 ₽
				Дуплекс	631 750 ₽	638 365 ₽	624 981 ₽	737 237 ₽	743 339 ₽	725 006 ₽
	МНХИ B120-17	4X3-10H	1,1	Нержавеющая	670 312 ₽	681 307 ₽	661 794 ₽	795 153 ₽	806 717 ₽	778 896 ₽
				Углеродистая	722 466 ₽	733 461 ₽	713 948 ₽	847 307 ₽	858 871 ₽	831 050 ₽
				Дуплекс	998 158 ₽	1 009 153 ₽	989 640 ₽	1 122 999 ₽	1 134 563 ₽	1 106 743 ₽
			1,5	Нержавеющая	672 704 ₽	683 698 ₽	664 186 ₽	797 545 ₽	809 109 ₽	781 288 ₽
				Углеродистая	724 857 ₽	735 852 ₽	716 339 ₽	849 698 ₽	861 263 ₽	833 442 ₽
				Дуплекс	1 000 550 ₽	1 011 545 ₽	992 032 ₽	1 125 391 ₽	1 136 955 ₽	1 109 134 ₽
			2,2	Нержавеющая	680 133 ₽	691 128 ₽	671 615 ₽	804 974 ₽	816 538 ₽	788 718 ₽
				Углеродистая	732 287 ₽	743 282 ₽	723 769 ₽	857 128 ₽	868 692 ₽	840 872 ₽
				Дуплекс	1 007 979 ₽	1 018 974 ₽	999 462 ₽	1 132 821 ₽	1 144 385 ₽	1 116 564 ₽
			3	Нержавеющая	698 923 ₽	709 918 ₽	690 405 ₽	823 764 ₽	835 328 ₽	807 508 ₽
				Углеродистая	751 077 ₽	762 072 ₽	742 559 ₽	875 918 ₽	887 482 ₽	859 662 ₽
				Дуплекс	1 026 769 ₽	1 037 764 ₽	1 018 251 ₽	1 151 610 ₽	1 163 174 ₽	1 135 354 ₽
			4	Нержавеющая	742 074 ₽	753 069 ₽	733 556 ₽	866 915 ₽	878 479 ₽	850 658 ₽
				Углеродистая	794 228 ₽	805 223 ₽	785 710 ₽	919 069 ₽	930 633 ₽	902 812 ₽
				Дуплекс	1 069 920 ₽	1 080 915 ₽	1 061 402 ₽	1 194 761 ₽	1 206 325 ₽	1 178 505 ₽
			5,5	Нержавеющая	750 410 ₽	761 405 ₽	741 892 ₽	875 251 ₽	886 815 ₽	858 995 ₽
				Углеродистая	802 564 ₽	813 559 ₽	794 046 ₽	927 405 ₽	938 969 ₽	911 149 ₽
				Дуплекс	1 078 256 ₽	1 089 251 ₽	1 069 738 ₽	1 203 097 ₽	1 214 662 ₽	1 186 841 ₽
			7,5	Нержавеющая	737 487 ₽	748 482 ₽	728 969 ₽	862 328 ₽	873 892 ₽	846 072 ₽
				Углеродистая	789 641 ₽	800 636 ₽	781 123 ₽	914 482 ₽	926 046 ₽	898 226 ₽
				Дуплекс	1 065 333 ₽	1 076 328 ₽	1 056 815 ₽	1 190 174 ₽	1 201 738 ₽	1 173 918 ₽
			11	Нержавеющая	760 183 ₽	771 177 ₽	751 665 ₽	885 024 ₽	896 588 ₽	868 767 ₽
				Углеродистая	812 336 ₽	823 331 ₽	803 818 ₽	937 177 ₽	948 742 ₽	920 921 ₽
				Дуплекс	1 088 029 ₽	1 099 024 ₽	1 079 511 ₽	1 212 870 ₽	1 224 434 ₽	1 196 613 ₽
	МНХИ B120-18	6X4-10	3	Нержавеющая	770 308 ₽	781 303 ₽	761 790 ₽	895 149 ₽	906 713 ₽	878 892 ₽
				Углеродистая	820 308 ₽	831 303 ₽	811 790 ₽	945 149 ₽	956 713 ₽	928 892 ₽
				Дуплекс	1 140 308 ₽	1 151 303 ₽	1 131 790 ₽	1 265 149 ₽	1 276 713 ₽	1 248 892 ₽
			4	Нержавеющая	813 458 ₽	824 453 ₽	804 941 ₽	938 299 ₽	949 864 ₽	922 043 ₽
				Углеродистая	863 458 ₽	874 453 ₽	854 941 ₽	988 299 ₽	999 864 ₽	972 043 ₽
				Дуплекс	1 183 458 ₽	1 194 453 ₽	1 174 941 ₽	1 308 299 ₽	1 319 864 ₽	1 292 043 ₽
			5,5	Нержавеющая	821 795 ₽	832 790 ₽	813 277 ₽	946 636 ₽	958 200 ₽	930 379 ₽
				Углеродистая	871 795 ₽	882 790 ₽	863 277 ₽	996 636 ₽	1 008 200 ₽	980 379 ₽
				Дуплекс	1 191 795 ₽	1 202 790 ₽	1 183 277 ₽	1 316 636 ₽	1 328 200 ₽	1 300 379 ₽
			7,5	Нержавеющая	808 872 ₽	819 867 ₽	800 354 ₽	933 713 ₽	945 277 ₽	917 456 ₽
				Углеродистая	858 872 ₽	869 867 ₽	850 354 ₽	983 713 ₽	995 277 ₽	967 456 ₽
				Дуплекс	1 178 872 ₽	1 189 867 ₽	1 170 354 ₽	1 303 713 ₽	1 315 277 ₽	1 287 456 ₽
			11	Нержавеющая	831 567 ₽	842 562 ₽	823 049 ₽	956 408 ₽	967 972 ₽	940 152 ₽
				Углеродистая	881 567 ₽	892 562 ₽	873 049 ₽	1 006 408 ₽	1 017 972 ₽	990 152 ₽
				Дуплекс	1 201 567 ₽	1 212 562 ₽	1 193 049 ₽	1 326 408 ₽	1 337 972 ₽	1 310 152 ₽
	МНХИ B200-20	6X4-10H	3	Нержавеющая	836 077 ₽	847 072 ₽	827 559 ₽	960 918 ₽	972 482 ₽	944 662 ₽
				Углеродистая	893 385 ₽	904 379 ₽	884 867 ₽	1 018 226 ₽	1 029 790 ₽	1 001 969 ₽
				Дуплекс	1 260 154 ₽	1 271 149 ₽	1 251 636 ₽	1 384 995 ₽	1 396 559 ₽	1 368 738 ₽
			4	Нержавеющая	879 228 ₽	890 223 ₽	870 710 ₽	1 004 069 ₽	1 015 633 ₽	987 812 ₽
				Углеродистая	936 535 ₽	947 530 ₽	928 017 ₽	1 061 376 ₽	1 072 941 ₽	1 045 120 ₽
				Дуплекс	1 303 305 ₽	1 314 299 ₽	1 294 787 ₽	1 428 146 ₽	1 439 710 ₽	1 411 889 ₽
			5,5	Нержавеющая	887 564 ₽	898 559 ₽	879 046 ₽	1 012 405 ₽	1 023 969 ₽	996 149 ₽
				Углеродистая	944 872 ₽	955 867 ₽	936 354 ₽	1 069 713 ₽	1 081 277 ₽	1 053 456 ₽

SIZE-POWERTB.	SIZE-POWERTB.MAp	Size	PWR	Attribute	Одинарное AFLAS	FFKM	Viton or EPDM	Двойное AFLAS	FFKM	Viton or EPDM
1500	**МНХИ** B200-20	6X4-10H	5,5	Дуплекс	1 311 641 ₽	1 322 636 ₽	1 303 123 ₽	1 436 482 ₽	1 448 046 ₽	1 420 226 ₽
			7,5	Нержавеющая	874 641 ₽	885 636 ₽	866 123 ₽	999 482 ₽	1 011 046 ₽	983 226 ₽
				Углеродистая	931 949 ₽	942 944 ₽	923 431 ₽	1 056 790 ₽	1 068 354 ₽	1 040 533 ₽
				Дуплекс	1 298 718 ₽	1 309 713 ₽	1 290 200 ₽	1 423 559 ₽	1 435 123 ₽	1 407 303 ₽
			11	Нержавеющая	897 336 ₽	908 331 ₽	888 818 ₽	1 022 177 ₽	1 033 742 ₽	1 005 921 ₽
				Углеродистая	954 644 ₽	965 639 ₽	946 126 ₽	1 079 485 ₽	1 091 049 ₽	1 063 229 ₽
				Дуплекс	1 321 413 ₽	1 332 408 ₽	1 312 895 ₽	1 446 254 ₽	1 457 818 ₽	1 429 998 ₽
			15	Нержавеющая	959 648 ₽	970 643 ₽	951 130 ₽	1 084 489 ₽	1 096 053 ₽	1 068 233 ₽
				Углеродистая	1 016 956 ₽	1 027 951 ₽	1 008 438 ₽	1 141 797 ₽	1 153 361 ₽	1 125 541 ₽
				Дуплекс	1 383 725 ₽	1 394 720 ₽	1 375 207 ₽	1 508 566 ₽	1 520 130 ₽	1 492 310 ₽
	МНХИ B20-44	3X1.5LF-13	2,2	Нержавеющая	301 518 ₽	312 513 ₽	293 000 ₽	426 359 ₽	437 923 ₽	410 103 ₽
				Углеродистая	732 287 ₽	743 282 ₽	723 769 ₽	857 128 ₽	868 692 ₽	840 872 ₽
				Дуплекс	1 007 979 ₽	1 018 974 ₽	999 462 ₽	1 132 821 ₽	1 144 385 ₽	1 116 564 ₽
			3	Нержавеющая	320 308 ₽	331 303 ₽	311 790 ₽	445 149 ₽	456 713 ₽	428 892 ₽
				Углеродистая	751 077 ₽	762 072 ₽	742 559 ₽	875 918 ₽	887 482 ₽	859 662 ₽
				Дуплекс	1 026 769 ₽	1 037 764 ₽	1 018 251 ₽	1 151 610 ₽	1 163 174 ₽	1 135 354 ₽
			4	Нержавеющая	363 458 ₽	374 453 ₽	354 941 ₽	488 299 ₽	499 864 ₽	472 043 ₽
				Углеродистая	794 228 ₽	805 223 ₽	785 710 ₽	919 069 ₽	930 633 ₽	902 812 ₽
				Дуплекс	1 069 920 ₽	1 080 915 ₽	1 061 402 ₽	1 194 761 ₽	1 206 325 ₽	1 178 505 ₽
			5,5	Нержавеющая	371 795 ₽	382 790 ₽	363 277 ₽	496 636 ₽	508 200 ₽	480 379 ₽
				Углеродистая	802 564 ₽	813 559 ₽	794 046 ₽	927 405 ₽	938 969 ₽	911 149 ₽
				Дуплекс	1 078 256 ₽	1 089 251 ₽	1 069 738 ₽	1 203 097 ₽	1 214 662 ₽	1 186 841 ₽
			7,5	Нержавеющая	358 872 ₽	369 867 ₽	350 354 ₽	483 713 ₽	495 277 ₽	467 456 ₽
				Углеродистая	789 641 ₽	800 636 ₽	781 123 ₽	914 482 ₽	926 046 ₽	898 226 ₽
				Дуплекс	1 065 333 ₽	1 076 328 ₽	1 056 815 ₽	1 190 174 ₽	1 201 738 ₽	1 173 918 ₽
	МНХИ B40-30	3X1.5-13	3	Нержавеющая	708 000 ₽	718 995 ₽	699 482 ₽	832 841 ₽	844 405 ₽	816 585 ₽
				Углеродистая	751 077 ₽	762 072 ₽	742 559 ₽	875 918 ₽	887 482 ₽	859 662 ₽
				Дуплекс	1 026 769 ₽	1 037 764 ₽	1 018 251 ₽	1 151 610 ₽	1 163 174 ₽	1 135 354 ₽
			4	Нержавеющая	751 151 ₽	762 146 ₽	742 633 ₽	875 992 ₽	887 556 ₽	859 735 ₽
				Углеродистая	794 228 ₽	805 223 ₽	785 710 ₽	919 069 ₽	930 633 ₽	902 812 ₽
				Дуплекс	1 069 920 ₽	1 080 915 ₽	1 061 402 ₽	1 194 761 ₽	1 206 325 ₽	1 178 505 ₽
			5,5	Нержавеющая	759 487 ₽	770 482 ₽	750 969 ₽	884 328 ₽	895 892 ₽	868 072 ₽
				Углеродистая	802 564 ₽	813 559 ₽	794 046 ₽	927 405 ₽	938 969 ₽	911 149 ₽
				Дуплекс	1 078 256 ₽	1 089 251 ₽	1 069 738 ₽	1 203 097 ₽	1 214 662 ₽	1 186 841 ₽
			7,5	Нержавеющая	746 564 ₽	757 559 ₽	738 046 ₽	871 405 ₽	882 969 ₽	855 149 ₽
				Углеродистая	789 641 ₽	800 636 ₽	781 123 ₽	914 482 ₽	926 046 ₽	898 226 ₽
				Дуплекс	1 065 333 ₽	1 076 328 ₽	1 056 815 ₽	1 190 174 ₽	1 201 738 ₽	1 173 918 ₽
			11	Нержавеющая	769 259 ₽	780 254 ₽	760 742 ₽	894 101 ₽	905 665 ₽	877 844 ₽
				Углеродистая	812 336 ₽	823 331 ₽	803 818 ₽	937 177 ₽	948 742 ₽	920 921 ₽
				Дуплекс	1 088 029 ₽	1 099 024 ₽	1 079 511 ₽	1 212 870 ₽	1 224 434 ₽	1 196 613 ₽
	МНХИ B60-32	3X2-13	4	Нержавеющая	764 997 ₽	775 992 ₽	756 479 ₽	889 838 ₽	901 402 ₽	873 582 ₽
				Углеродистая	809 612 ₽	820 607 ₽	801 094 ₽	934 453 ₽	946 017 ₽	918 197 ₽
				Дуплекс	1 095 151 ₽	1 106 146 ₽	1 086 633 ₽	1 219 992 ₽	1 231 556 ₽	1 203 735 ₽
			5,5	Нержавеющая	773 333 ₽	784 328 ₽	764 815 ₽	898 174 ₽	909 738 ₽	881 918 ₽
				Углеродистая	817 949 ₽	828 944 ₽	809 431 ₽	942 790 ₽	954 354 ₽	926 533 ₽
				Дуплекс	1 103 487 ₽	1 114 482 ₽	1 094 969 ₽	1 228 328 ₽	1 239 892 ₽	1 212 072 ₽
			7,5	Нержавеющая	760 410 ₽	771 405 ₽	751 892 ₽	885 251 ₽	896 815 ₽	868 995 ₽
				Углеродистая	805 026 ₽	816 021 ₽	796 508 ₽	929 867 ₽	941 431 ₽	913 610 ₽
				Дуплекс	1 090 564 ₽	1 101 559 ₽	1 082 046 ₽	1 215 405 ₽	1 226 969 ₽	1 199 149 ₽
			11	Нержавеющая	783 106 ₽	794 101 ₽	774 588 ₽	907 947 ₽	919 511 ₽	891 690 ₽
				Углеродистая	827 721 ₽	838 716 ₽	819 203 ₽	952 562 ₽	964 126 ₽	936 306 ₽
				Дуплекс	1 113 259 ₽	1 124 254 ₽	1 104 742 ₽	1 238 101 ₽	1 249 665 ₽	1 221 844 ₽
			15	Нержавеющая	845 417 ₽	856 412 ₽	836 899 ₽	970 258 ₽	981 823 ₽	954 002 ₽
				Углеродистая	890 033 ₽	901 028 ₽	881 515 ₽	1 014 874 ₽	1 026 438 ₽	998 617 ₽
				Дуплекс	1 175 571 ₽	1 186 566 ₽	1 167 053 ₽	1 300 412 ₽	1 311 976 ₽	1 284 156 ₽
	МНХИ B120-33	4X3-13	5,5	Нержавеющая	807 949 ₽	818 944 ₽	799 431 ₽	932 790 ₽	944 354 ₽	916 533 ₽
				Углеродистая	856 410 ₽	867 405 ₽	847 892 ₽	981 251 ₽	992 815 ₽	964 995 ₽
				Дуплекс	1 166 564 ₽	1 177 559 ₽	1 158 046 ₽	1 291 405 ₽	1 302 969 ₽	1 275 149 ₽
			7,5	Нержавеющая	795 026 ₽	806 021 ₽	786 508 ₽	919 867 ₽	931 431 ₽	903 610 ₽
				Углеродистая	843 487 ₽	854 482 ₽	834 969 ₽	968 328 ₽	979 892 ₽	952 072 ₽
				Дуплекс	1 153 641 ₽	1 164 636 ₽	1 145 123 ₽	1 278 482 ₽	1 290 046 ₽	1 262 226 ₽
			11	Нержавеющая	817 721 ₽	828 716 ₽	809 203 ₽	942 562 ₽	954 126 ₽	926 306 ₽
				Углеродистая	866 183 ₽	877 177 ₽	857 665 ₽	991 024 ₽	1 002 588 ₽	974 767 ₽
				Дуплекс	1 176 336 ₽	1 187 331 ₽	1 167 818 ₽	1 301 177 ₽	1 312 742 ₽	1 284 921 ₽
			15	Нержавеющая	880 033 ₽	891 028 ₽	871 515 ₽	1 004 874 ₽	1 016 438 ₽	988 617 ₽
				Углеродистая	928 494 ₽	939 489 ₽	919 976 ₽	1 053 335 ₽	1 064 899 ₽	1 037 079 ₽
				Дуплекс	1 238 648 ₽	1 249 643 ₽	1 230 130 ₽	1 363 489 ₽	1 375 053 ₽	1 347 233 ₽
			18,5	Нержавеющая	909 235 ₽	920 230 ₽	900 717 ₽	1 034 076 ₽	1 045 640 ₽	1 017 819 ₽
				Углеродистая	957 696 ₽	968 691 ₽	949 178 ₽	1 082 537 ₽	1 094 102 ₽	1 066 281 ₽
				Дуплекс	1 267 850 ₽	1 278 845 ₽	1 259 332 ₽	1 392 691 ₽	1 404 255 ₽	1 376 435 ₽
	МНХИ B120-35	4X3-13HH	2,2	Нержавеющая	737 672 ₽	748 667 ₽	729 154 ₽	862 513 ₽	874 077 ₽	846 256 ₽
				Углеродистая	786 133 ₽	797 128 ₽	777 615 ₽	910 974 ₽	922 538 ₽	894 718 ₽
				Дуплекс	1 096 287 ₽	1 107 282 ₽	1 087 769 ₽	1 221 128 ₽	1 232 692 ₽	1 204 872 ₽
			3	Нержавеющая	756 462 ₽	767 456 ₽	747 944 ₽	881 303 ₽	892 867 ₽	865 046 ₽
				Углеродистая	804 923 ₽	815 918 ₽	796 405 ₽	929 764 ₽	941 328 ₽	913 508 ₽
				Дуплекс	1 115 077 ₽	1 126 072 ₽	1 106 559 ₽	1 239 918 ₽	1 251 482 ₽	1 223 662 ₽
			4	Нержавеющая	799 612 ₽	810 607 ₽	791 094 ₽	924 453 ₽	936 017 ₽	908 197 ₽
				Углеродистая	848 074 ₽	859 069 ₽	839 556 ₽	972 915 ₽	984 479 ₽	956 658 ₽
				Дуплекс	1 158 228 ₽	1 169 223 ₽	1 149 710 ₽	1 283 069 ₽	1 294 633 ₽	1 266 812 ₽
			5,5	Нержавеющая	807 949 ₽	818 944 ₽	799 431 ₽	932 790 ₽	944 354 ₽	916 533 ₽
				Углеродистая	856 410 ₽	867 405 ₽	847 892 ₽	981 251 ₽	992 815 ₽	964 995 ₽
				Дуплекс	1 166 564 ₽	1 177 559 ₽	1 158 046 ₽	1 291 405 ₽	1 302 969 ₽	1 275 149 ₽
			7,5	Нержавеющая	795 026 ₽	806 021 ₽	786 508 ₽	919 867 ₽	931 431 ₽	903 610 ₽
				Углеродистая	843 487 ₽	854 482 ₽	834 969 ₽	968 328 ₽	979 892 ₽	952 072 ₽
				Дуплекс	1 153 641 ₽	1 164 636 ₽	1 145 123 ₽	1 278 482 ₽	1 290 046 ₽	1 262 226 ₽
			11	Нержавеющая	817 721 ₽	828 716 ₽	809 203 ₽	942 562 ₽	954 126 ₽	926 306 ₽
				Углеродистая	866 183 ₽	877 177 ₽	857 665 ₽	991 024 ₽	1 002 588 ₽	974 767 ₽
				Дуплекс	1 176 336 ₽	1 187 331 ₽	1 167 818 ₽	1 301 177 ₽	1 312 742 ₽	1 284 921 ₽
			15	Нержавеющая	880 033 ₽	891 028 ₽	871 515 ₽	1 004 874 ₽	1 016 438 ₽	988 617 ₽
				Углеродистая	928 494 ₽	939 489 ₽	919 976 ₽	1 053 335 ₽	1 064 899 ₽	1 037 079 ₽
				Дуплекс	1 238 648 ₽	1 249 643 ₽	1 230 130 ₽	1 363 489 ₽	1 375 053 ₽	1 347 233 ₽
			18,5	Нержавеющая	909 235 ₽	920 230 ₽	900 717 ₽	1 034 076 ₽	1 045 640 ₽	1 017 819 ₽

SIZE-POWERTB.	SIZE-POWERTB.МАр	Size	PWR	Attribute	Одинарное AFLAS	FFKM	Viton or EPDM	Двойное AFLAS	FFKM	Viton or EPDM
1500	**МНХИ** B120-35	4X3-13HH	18,5	Углеродистая	957 696 ₽	968 691 ₽	949 178 ₽	1 082 537 ₽	1 094 102 ₽	1 066 281 ₽
				Дуплекс	1 267 850 ₽	1 278 845 ₽	1 259 332 ₽	1 392 691 ₽	1 404 255 ₽	1 376 435 ₽
			22	Нержавеющая	975 815 ₽	986 810 ₽	967 297 ₽	1 100 656 ₽	1 112 221 ₽	1 084 400 ₽
				Углеродистая	1 024 277 ₽	1 035 272 ₽	1 015 759 ₽	1 149 118 ₽	1 160 682 ₽	1 132 862 ₽
				Дуплекс	1 334 431 ₽	1 345 426 ₽	1 325 913 ₽	1 459 272 ₽	1 470 836 ₽	1 443 015 ₽
	МНХИ B225-31	6X4-13A	7,5	Нержавеющая	861 333 ₽	872 328 ₽	852 815 ₽	986 174 ₽	997 738 ₽	969 918 ₽
				Углеродистая	916 564 ₽	927 559 ₽	908 046 ₽	1 041 405 ₽	1 052 969 ₽	1 025 149 ₽
				Дуплекс	1 273 487 ₽	1 284 482 ₽	1 264 969 ₽	1 398 328 ₽	1 409 892 ₽	1 382 072 ₽
			11	Нержавеющая	884 029 ₽	895 024 ₽	875 511 ₽	1 008 870 ₽	1 020 434 ₽	992 613 ₽
				Углеродистая	939 259 ₽	950 254 ₽	930 742 ₽	1 064 101 ₽	1 075 665 ₽	1 047 844 ₽
				Дуплекс	1 296 183 ₽	1 307 177 ₽	1 287 665 ₽	1 421 024 ₽	1 432 588 ₽	1 404 767 ₽
			15	Нержавеющая	946 341 ₽	957 335 ₽	937 823 ₽	1 071 182 ₽	1 082 746 ₽	1 054 925 ₽
				Углеродистая	1 001 571 ₽	1 012 566 ₽	993 053 ₽	1 126 412 ₽	1 137 976 ₽	1 110 156 ₽
				Дуплекс	1 358 494 ₽	1 369 489 ₽	1 349 976 ₽	1 483 335 ₽	1 494 899 ₽	1 467 079 ₽
			18,5	Нержавеющая	975 543 ₽	986 537 ₽	967 025 ₽	1 100 384 ₽	1 111 948 ₽	1 084 127 ₽
				Углеродистая	1 030 773 ₽	1 041 768 ₽	1 022 255 ₽	1 155 614 ₽	1 167 178 ₽	1 139 358 ₽
				Дуплекс	1 387 696 ₽	1 398 691 ₽	1 379 178 ₽	1 512 537 ₽	1 524 102 ₽	1 496 281 ₽
			22	Нержавеющая	1 042 123 ₽	1 053 118 ₽	1 033 605 ₽	1 166 964 ₽	1 178 528 ₽	1 150 708 ₽
				Углеродистая	1 097 354 ₽	1 108 349 ₽	1 088 836 ₽	1 222 195 ₽	1 233 759 ₽	1 205 938 ₽
				Дуплекс	1 454 277 ₽	1 465 272 ₽	1 445 759 ₽	1 579 118 ₽	1 590 682 ₽	1 562 862 ₽
			30	Нержавеющая	1 109 434 ₽	1 120 429 ₽	1 100 916 ₽	1 234 275 ₽	1 245 839 ₽	1 218 018 ₽
				Углеродистая	1 164 665 ₽	1 175 659 ₽	1 156 147 ₽	1 289 506 ₽	1 301 070 ₽	1 273 249 ₽
				Дуплекс	1 521 588 ₽	1 532 583 ₽	1 513 070 ₽	1 646 429 ₽	1 657 993 ₽	1 630 172 ₽
	МНХИ C450-11	8X6-14A	22	Нержавеющая	1 426 041 ₽	1 463 477 ₽	1 415 118 ₽	1 606 323 ₽	1 675 169 ₽	1 584 862 ₽
				Углеродистая	1 755 579 ₽	1 793 015 ₽	1 744 656 ₽	1 935 862 ₽	2 004 708 ₽	1 914 400 ₽
				Дуплекс	2 508 810 ₽	2 546 246 ₽	2 497 887 ₽	2 689 092 ₽	2 757 938 ₽	2 667 631 ₽
			30	Нержавеющая	1 493 352 ₽	1 530 788 ₽	1 482 429 ₽	1 673 634 ₽	1 742 480 ₽	1 652 172 ₽
				Углеродистая	1 822 890 ₽	1 860 326 ₽	1 811 967 ₽	2 003 172 ₽	2 072 018 ₽	1 981 711 ₽
				Дуплекс	2 576 121 ₽	2 613 557 ₽	2 565 198 ₽	2 756 403 ₽	2 825 249 ₽	2 734 942 ₽
			37	Нержавеющая	1 603 867 ₽	1 641 303 ₽	1 592 944 ₽	1 784 149 ₽	1 852 995 ₽	1 762 687 ₽
				Углеродистая	1 933 405 ₽	1 970 841 ₽	1 922 482 ₽	2 113 687 ₽	2 182 533 ₽	2 092 226 ₽
				Дуплекс	2 686 636 ₽	2 724 072 ₽	2 675 713 ₽	2 866 918 ₽	2 935 764 ₽	2 845 456 ₽
			45	Нержавеющая	1 661 795 ₽	1 699 231 ₽	1 650 872 ₽	1 842 077 ₽	1 910 923 ₽	1 820 615 ₽
				Углеродистая	1 991 333 ₽	2 028 769 ₽	1 980 410 ₽	2 171 615 ₽	2 240 462 ₽	2 150 154 ₽
				Дуплекс	2 744 564 ₽	2 782 000 ₽	2 733 641 ₽	2 924 846 ₽	2 993 692 ₽	2 903 385 ₽
			55	Нержавеющая	1 717 204 ₽	1 754 640 ₽	1 706 281 ₽	1 897 486 ₽	1 966 332 ₽	1 876 025 ₽
				Углеродистая	2 046 743 ₽	2 084 178 ₽	2 035 819 ₽	2 227 025 ₽	2 295 871 ₽	2 205 563 ₽
				Дуплекс	2 799 973 ₽	2 837 409 ₽	2 789 050 ₽	2 980 255 ₽	3 049 102 ₽	2 958 794 ₽
	МНХИ C850-30	10X8-14	75	Нержавеющая	2 280 119 ₽	2 317 555 ₽	2 269 196 ₽	2 460 401 ₽	2 529 247 ₽	2 438 939 ₽
				Углеродистая	2 719 504 ₽	2 756 939 ₽	2 708 581 ₽	2 899 786 ₽	2 968 632 ₽	2 878 324 ₽
				Дуплекс	3 723 811 ₽	3 761 247 ₽	3 712 888 ₽	3 904 093 ₽	3 972 939 ₽	3 882 632 ₽
			90	Нержавеющая	0 ₽	0 ₽	0 ₽	0 ₽	0 ₽	0 ₽
				Углеродистая	0 ₽	0 ₽	0 ₽	0 ₽	0 ₽	0 ₽
				Дуплекс	0 ₽	0 ₽	0 ₽	0 ₽	0 ₽	0 ₽
	МНХИ C300-51	6X4-16	30	Нержавеющая	1 451 813 ₽	1 489 249 ₽	1 440 890 ₽	1 632 095 ₽	1 700 942 ₽	1 610 634 ₽
				Углеродистая	1 765 198 ₽	1 802 634 ₽	1 754 275 ₽	1 945 480 ₽	2 014 326 ₽	1 924 018 ₽
				Дуплекс	2 481 506 ₽	2 518 942 ₽	2 470 583 ₽	2 661 788 ₽	2 730 634 ₽	2 640 326 ₽
			37	Нержавеющая	1 562 328 ₽	1 599 764 ₽	1 551 405 ₽	1 742 610 ₽	1 811 456 ₽	1 721 149 ₽
				Углеродистая	1 875 713 ₽	1 913 149 ₽	1 864 790 ₽	2 055 995 ₽	2 124 841 ₽	2 034 533 ₽
				Дуплекс	2 592 021 ₽	2 629 456 ₽	2 581 097 ₽	2 772 303 ₽	2 841 149 ₽	2 750 841 ₽
			45	Нержавеющая	1 620 256 ₽	1 657 692 ₽	1 609 333 ₽	1 800 538 ₽	1 869 385 ₽	1 779 077 ₽
				Углеродистая	1 933 641 ₽	1 971 077 ₽	1 922 718 ₽	2 113 923 ₽	2 182 769 ₽	2 092 462 ₽
				Дуплекс	2 649 949 ₽	2 687 385 ₽	2 639 026 ₽	2 830 231 ₽	2 899 077 ₽	2 808 769 ₽
			55	Нержавеющая	1 675 666 ₽	1 713 102 ₽	1 664 743 ₽	1 855 948 ₽	1 924 794 ₽	1 834 486 ₽
				Углеродистая	1 989 050 ₽	2 026 486 ₽	1 978 127 ₽	2 169 332 ₽	2 238 178 ₽	2 147 871 ₽
				Дуплекс	2 705 358 ₽	2 742 794 ₽	2 694 435 ₽	2 885 640 ₽	2 954 486 ₽	2 864 178 ₽
			75	Нержавеющая	1 956 119 ₽	1 993 555 ₽	1 945 196 ₽	2 136 401 ₽	2 205 247 ₽	2 114 939 ₽
				Углеродистая	2 269 504 ₽	2 306 939 ₽	2 258 581 ₽	2 449 786 ₽	2 518 632 ₽	2 428 324 ₽
				Дуплекс	2 985 811 ₽	3 023 247 ₽	2 974 888 ₽	3 166 093 ₽	3 234 939 ₽	3 144 632 ₽
	МНХИ C500-46	8X6-16A	37	Нержавеющая	1 752 328 ₽	1 789 764 ₽	1 741 405 ₽	1 932 610 ₽	2 001 456 ₽	1 911 149 ₽
				Углеродистая	2 206 482 ₽	2 243 918 ₽	2 195 559 ₽	2 386 764 ₽	2 455 610 ₽	2 365 303 ₽
				Дуплекс	3 134 482 ₽	3 171 918 ₽	3 123 559 ₽	3 314 764 ₽	3 383 610 ₽	3 293 303 ₽
			45	Нержавеющая	1 810 256 ₽	1 847 692 ₽	1 799 333 ₽	1 990 538 ₽	2 059 385 ₽	1 969 077 ₽
				Углеродистая	2 264 410 ₽	2 301 846 ₽	2 253 487 ₽	2 444 692 ₽	2 513 538 ₽	2 423 231 ₽
				Дуплекс	3 192 410 ₽	3 229 846 ₽	3 181 487 ₽	3 372 692 ₽	3 441 538 ₽	3 351 231 ₽
			55	Нержавеющая	1 865 666 ₽	1 903 102 ₽	1 854 743 ₽	2 045 948 ₽	2 114 794 ₽	2 024 486 ₽
				Углеродистая	2 319 819 ₽	2 357 255 ₽	2 308 896 ₽	2 500 102 ₽	2 568 948 ₽	2 478 640 ₽
				Дуплекс	3 247 819 ₽	3 285 255 ₽	3 236 896 ₽	3 428 102 ₽	3 496 948 ₽	3 406 640 ₽
			75	Нержавеющая	2 146 119 ₽	2 183 555 ₽	2 135 196 ₽	2 326 401 ₽	2 395 247 ₽	2 304 939 ₽
				Углеродистая	2 600 273 ₽	2 637 709 ₽	2 589 350 ₽	2 780 555 ₽	2 849 401 ₽	2 759 093 ₽
				Дуплекс	3 528 273 ₽	3 565 709 ₽	3 517 350 ₽	3 708 555 ₽	3 777 401 ₽	3 687 093 ₽
			90	Нержавеющая	0 ₽	0 ₽	0 ₽	0 ₽	0 ₽	0 ₽
				Углеродистая	0 ₽	0 ₽	0 ₽	0 ₽	0 ₽	0 ₽
				Дуплекс	0 ₽	0 ₽	0 ₽	0 ₽	0 ₽	0 ₽
			110	Нержавеющая	0 ₽	0 ₽	0 ₽	0 ₽	0 ₽	0 ₽
				Углеродистая	0 ₽	0 ₽	0 ₽	0 ₽	0 ₽	0 ₽
				Дуплекс	0 ₽	0 ₽	0 ₽	0 ₽	0 ₽	0 ₽
	МНХИ C800-45	10X8-16	55	Нержавеющая	2 021 819 ₽	2 059 255 ₽	2 010 896 ₽	2 202 102 ₽	2 270 948 ₽	2 180 640 ₽
				Углеродистая	2 469 819 ₽	2 507 255 ₽	2 458 896 ₽	2 650 102 ₽	2 718 948 ₽	2 628 640 ₽
				Дуплекс	3 493 819 ₽	3 531 255 ₽	3 482 896 ₽	3 674 102 ₽	3 742 948 ₽	3 652 640 ₽
			75	Нержавеющая	2 302 273 ₽	2 339 709 ₽	2 291 350 ₽	2 482 555 ₽	2 551 401 ₽	2 461 093 ₽
				Углеродистая	2 750 273 ₽	2 787 709 ₽	2 739 350 ₽	2 930 555 ₽	2 999 401 ₽	2 909 093 ₽
				Дуплекс	3 774 273 ₽	3 811 709 ₽	3 763 350 ₽	3 954 555 ₽	4 023 401 ₽	3 933 093 ₽
			90	Нержавеющая	0 ₽	0 ₽	0 ₽	0 ₽	0 ₽	0 ₽
				Углеродистая	0 ₽	0 ₽	0 ₽	0 ₽	0 ₽	0 ₽
				Дуплекс	0 ₽	0 ₽	0 ₽	0 ₽	0 ₽	0 ₽
			110	Нержавеющая	0 ₽	0 ₽	0 ₽	0 ₽	0 ₽	0 ₽
				Углеродистая	0 ₽	0 ₽	0 ₽	0 ₽	0 ₽	0 ₽
				Дуплекс	0 ₽	0 ₽	0 ₽	0 ₽	0 ₽	0 ₽
			132	Нержавеющая	0 ₽	0 ₽	0 ₽	0 ₽	0 ₽	0 ₽
				Углеродистая	0 ₽	0 ₽	0 ₽	0 ₽	0 ₽	0 ₽
				Дуплекс	0 ₽	0 ₽	0 ₽	0 ₽	0 ₽	0 ₽

SIZE-POWERTB.	SIZE-POWERTB.МАр	Size	PWR	Attribute	Одинарное AFLAS	FFKM	Viton or EPDM	Двойное AFLAS	FFKM	Viton or EPDM
1500	**МНХИ** C1150-44	10X8-16H	75	Нержавеющая	2 396 427 ₽	2 433 863 ₽	2 385 504 ₽	2 576 709 ₽	2 645 555 ₽	2 555 247 ₽
				Углеродистая	2 881 042 ₽	2 918 478 ₽	2 870 119 ₽	3 061 324 ₽	3 130 170 ₽	3 039 863 ₽
				Дуплекс	3 988 734 ₽	4 026 170 ₽	3 977 811 ₽	4 169 016 ₽	4 237 863 ₽	4 147 555 ₽
			90	Нержавеющая	0 ₽	0 ₽	0 ₽	0 ₽	0 ₽	0 ₽
				Углеродистая	0 ₽	0 ₽	0 ₽	0 ₽	0 ₽	0 ₽
				Дуплекс	0 ₽	0 ₽	0 ₽	0 ₽	0 ₽	0 ₽
			110	Нержавеющая	0 ₽	0 ₽	0 ₽	0 ₽	0 ₽	0 ₽
				Углеродистая	0 ₽	0 ₽	0 ₽	0 ₽	0 ₽	0 ₽
				Дуплекс	0 ₽	0 ₽	0 ₽	0 ₽	0 ₽	0 ₽
			132	Нержавеющая	0 ₽	0 ₽	0 ₽	0 ₽	0 ₽	0 ₽
				Углеродистая	0 ₽	0 ₽	0 ₽	0 ₽	0 ₽	0 ₽
				Дуплекс	0 ₽	0 ₽	0 ₽	0 ₽	0 ₽	0 ₽
			160	Нержавеющая	0 ₽	0 ₽	0 ₽	0 ₽	0 ₽	0 ₽
				Углеродистая	0 ₽	0 ₽	0 ₽	0 ₽	0 ₽	0 ₽
				Дуплекс	0 ₽	0 ₽	0 ₽	0 ₽	0 ₽	0 ₽
	МНХИ C1000-41	10X8-17	55	Нержавеющая	1 919 358 ₽	1 956 794 ₽	1 908 435 ₽	2 099 640 ₽	2 168 486 ₽	2 078 178 ₽
				Углеродистая	2 327 512 ₽	2 364 948 ₽	2 316 589 ₽	2 507 794 ₽	2 576 640 ₽	2 486 332 ₽
				Дуплекс	3 260 435 ₽	3 297 871 ₽	3 249 512 ₽	3 440 717 ₽	3 509 563 ₽	3 419 255 ₽
			75	Нержавеющая	2 199 811 ₽	2 237 247 ₽	2 188 888 ₽	2 380 093 ₽	2 448 939 ₽	2 358 632 ₽
				Углеродистая	2 607 965 ₽	2 645 401 ₽	2 597 042 ₽	2 788 247 ₽	2 857 093 ₽	2 766 786 ₽
				Дуплекс	3 540 888 ₽	3 578 324 ₽	3 529 965 ₽	3 721 170 ₽	3 790 016 ₽	3 699 709 ₽
			90	Нержавеющая	0 ₽	0 ₽	0 ₽	0 ₽	0 ₽	0 ₽
				Углеродистая	0 ₽	0 ₽	0 ₽	0 ₽	0 ₽	0 ₽
				Дуплекс	0 ₽	0 ₽	0 ₽	0 ₽	0 ₽	0 ₽
			110	Нержавеющая	0 ₽	0 ₽	0 ₽	0 ₽	0 ₽	0 ₽
				Углеродистая	0 ₽	0 ₽	0 ₽	0 ₽	0 ₽	0 ₽
				Дуплекс	0 ₽	0 ₽	0 ₽	0 ₽	0 ₽	0 ₽
			132	Нержавеющая	0 ₽	0 ₽	0 ₽	0 ₽	0 ₽	0 ₽
				Углеродистая	0 ₽	0 ₽	0 ₽	0 ₽	0 ₽	0 ₽
				Дуплекс	0 ₽	0 ₽	0 ₽	0 ₽	0 ₽	0 ₽
	МНХИ A25-7	3X1.5-6	0,75	Нержавеющая	504 200 ₽	510 815 ₽	497 431 ₽	609 687 ₽	615 790 ₽	597 456 ₽
				Углеродистая	464 969 ₽	471 585 ₽	458 200 ₽	570 456 ₽	576 559 ₽	558 226 ₽
				Дуплекс	590 508 ₽	597 123 ₽	583 738 ₽	695 995 ₽	702 097 ₽	683 764 ₽
	МНХИ A5-16	1.5X1LF-8	0,75	Нержавеющая	460 354 ₽	466 969 ₽	453 585 ₽	565 841 ₽	571 944 ₽	553 610 ₽
				Углеродистая	449 585 ₽	456 200 ₽	442 815 ₽	555 072 ₽	561 174 ₽	542 841 ₽
				Дуплекс	565 277 ₽	571 892 ₽	558 508 ₽	670 764 ₽	676 867 ₽	658 533 ₽

Прайс Крон МНХИ вер. 1.7

Исполнение **Общепром**

Стандартный срок поставки 14-16 **недель**

Срок действия		30.09.2023	
План 52	по запросу	Сварная рама	5%
План 53	по запросу	Ускоренная поставка (· 2 недели)	10%

Если цена не указана - данное исполнение по запросу

SIZE-POWERTB.	SIZE-POWERTB.**МАрк**	Size	PWR	Attribute	**Одинарное** AFLAS	FFKM	Viton or EPDM	**Двойное** AFLAS	FFKM	Viton or EPDM
1000	**МНХИ** B150-13	6X4-13A	2,2	Нержавеющая	866 113 ₽	877 108 ₽	857 595 ₽	990 954 ₽	1 002 518 ₽	974 697 ₽
				Углеродистая	921 344 ₽	932 338 ₽	912 826 ₽	1 046 185 ₽	1 057 749 ₽	1 029 928 ₽
				Дуплекс	1 278 267 ₽	1 289 262 ₽	1 269 749 ₽	1 403 108 ₽	1 414 672 ₽	1 386 851 ₽
			3	Нержавеющая	897 682 ₽	908 677 ₽	889 164 ₽	1 022 523 ₽	1 034 087 ₽	1 006 267 ₽
				Углеродистая	952 913 ₽	963 908 ₽	944 395 ₽	1 077 754 ₽	1 089 318 ₽	1 061 497 ₽
				Дуплекс	1 309 836 ₽	1 320 831 ₽	1 301 318 ₽	1 434 677 ₽	1 446 241 ₽	1 418 421 ₽
			4	Нержавеющая	905 198 ₽	916 193 ₽	896 680 ₽	1 030 039 ₽	1 041 603 ₽	1 013 783 ₽
				Углеродистая	960 429 ₽	971 424 ₽	951 911 ₽	1 085 270 ₽	1 096 834 ₽	1 069 013 ₽
				Дуплекс	1 317 352 ₽	1 328 347 ₽	1 308 834 ₽	1 442 193 ₽	1 453 757 ₽	1 425 936 ₽
			5,5	Нержавеющая	916 185 ₽	927 179 ₽	907 667 ₽	1 041 026 ₽	1 052 590 ₽	1 024 769 ₽
				Углеродистая	971 415 ₽	982 410 ₽	962 897 ₽	1 096 256 ₽	1 107 821 ₽	1 080 000 ₽
				Дуплекс	1 328 338 ₽	1 339 333 ₽	1 319 821 ₽	1 453 179 ₽	1 464 744 ₽	1 436 923 ₽
			7,5	Нержавеющая	933 715 ₽	944 710 ₽	925 197 ₽	1 058 556 ₽	1 070 120 ₽	1 042 299 ₽
				Углеродистая	988 946 ₽	999 941 ₽	980 428 ₽	1 113 787 ₽	1 125 351 ₽	1 097 530 ₽
				Дуплекс	1 345 869 ₽	1 356 864 ₽	1 337 351 ₽	1 470 710 ₽	1 482 274 ₽	1 454 453 ₽
			11	Нержавеющая	956 841 ₽	967 836 ₽	948 323 ₽	1 081 682 ₽	1 093 246 ₽	1 065 426 ₽
				Углеродистая	1 012 072 ₽	1 023 067 ₽	1 003 554 ₽	1 136 913 ₽	1 148 477 ₽	1 120 656 ₽
				Дуплекс	1 368 995 ₽	1 379 990 ₽	1 360 477 ₽	1 493 836 ₽	1 505 400 ₽	1 477 579 ₽
	МНХИ C275-13	8X6-14A	7,5	Нержавеющая	1 317 633 ₽	1 355 069 ₽	1 306 710 ₽	1 497 915 ₽	1 566 761 ₽	1 476 453 ₽
				Углеродистая	1 647 171 ₽	1 684 607 ₽	1 636 248 ₽	1 827 453 ₽	1 896 299 ₽	1 805 992 ₽
				Дуплекс	2 400 402 ₽	2 437 838 ₽	2 389 479 ₽	2 580 684 ₽	2 649 530 ₽	2 559 223 ₽
			11	Нержавеющая	1 340 759 ₽	1 378 195 ₽	1 329 836 ₽	1 521 041 ₽	1 589 887 ₽	1 499 579 ₽
				Углеродистая	1 670 297 ₽	1 707 733 ₽	1 659 374 ₽	1 850 579 ₽	1 919 426 ₽	1 829 118 ₽
				Дуплекс	2 423 528 ₽	2 460 964 ₽	2 412 605 ₽	2 603 810 ₽	2 672 656 ₽	2 582 349 ₽
			15	Нержавеющая	1 399 395 ₽	1 436 831 ₽	1 388 472 ₽	1 579 677 ₽	1 648 523 ₽	1 558 215 ₽
				Углеродистая	1 728 933 ₽	1 766 369 ₽	1 718 010 ₽	1 909 215 ₽	1 978 062 ₽	1 887 754 ₽
				Дуплекс	2 482 164 ₽	2 519 600 ₽	2 471 241 ₽	2 662 446 ₽	2 731 292 ₽	2 640 985 ₽
			18,5	Нержавеющая	1 452 802 ₽	1 490 238 ₽	1 441 879 ₽	1 633 084 ₽	1 701 930 ₽	1 611 623 ₽
				Углеродистая	1 782 341 ₽	1 819 776 ₽	1 771 417 ₽	1 962 623 ₽	2 031 469 ₽	1 941 161 ₽
				Дуплекс	2 535 571 ₽	2 573 007 ₽	2 524 648 ₽	2 715 853 ₽	2 784 699 ₽	2 694 392 ₽
	МНХИ C500-12	10X8-14	18,5	Нержавеющая	1 735 264 ₽	1 772 699 ₽	1 724 341 ₽	1 915 546 ₽	1 984 392 ₽	1 894 084 ₽
				Углеродистая	2 174 648 ₽	2 212 084 ₽	2 163 725 ₽	2 354 930 ₽	2 423 776 ₽	2 333 469 ₽
				Дуплекс	3 178 956 ₽	3 216 392 ₽	3 168 033 ₽	3 359 238 ₽	3 428 084 ₽	3 337 776 ₽
			22	Нержавеющая	1 896 544 ₽	1 933 979 ₽	1 885 621 ₽	2 076 826 ₽	2 145 672 ₽	2 055 364 ₽
				Углеродистая	2 335 928 ₽	2 373 364 ₽	2 325 005 ₽	2 516 210 ₽	2 585 056 ₽	2 494 749 ₽
				Дуплекс	3 340 236 ₽	3 377 672 ₽	3 329 313 ₽	3 520 518 ₽	3 589 364 ₽	3 499 056 ₽
			30	Нержавеющая	1 959 440 ₽	1 996 876 ₽	1 948 517 ₽	2 139 722 ₽	2 208 568 ₽	2 118 261 ₽
				Углеродистая	2 398 825 ₽	2 436 261 ₽	2 387 902 ₽	2 579 107 ₽	2 647 953 ₽	2 557 645 ₽
				Дуплекс	3 403 132 ₽	3 440 568 ₽	3 392 209 ₽	3 583 414 ₽	3 652 261 ₽	3 561 953 ₽
	МНХИ C200-21	6X4-16	7,5	Нержавеющая	1 276 094 ₽	1 313 530 ₽	1 265 171 ₽	1 456 376 ₽	1 525 223 ₽	1 434 915 ₽
				Углеродистая	1 589 479 ₽	1 626 915 ₽	1 578 556 ₽	1 769 761 ₽	1 838 607 ₽	1 748 299 ₽
				Дуплекс	2 305 787 ₽	2 343 223 ₽	2 294 864 ₽	2 486 069 ₽	2 554 915 ₽	2 464 607 ₽
			11	Нержавеющая	1 299 221 ₽	1 336 656 ₽	1 288 297 ₽	1 479 503 ₽	1 548 349 ₽	1 458 041 ₽
				Углеродистая	1 612 605 ₽	1 650 041 ₽	1 601 682 ₽	1 792 887 ₽	1 861 733 ₽	1 771 426 ₽
				Дуплекс	2 328 913 ₽	2 366 349 ₽	2 317 990 ₽	2 509 195 ₽	2 578 041 ₽	2 487 733 ₽
			15	Нержавеющая	1 357 856 ₽	1 395 292 ₽	1 346 933 ₽	1 538 138 ₽	1 606 985 ₽	1 516 677 ₽
				Углеродистая	1 671 241 ₽	1 708 677 ₽	1 660 318 ₽	1 851 523 ₽	1 920 369 ₽	1 830 062 ₽
				Дуплекс	2 387 549 ₽	2 424 985 ₽	2 376 626 ₽	2 567 831 ₽	2 636 677 ₽	2 546 369 ₽
			18,5	Нержавеющая	1 411 264 ₽	1 448 699 ₽	1 400 341 ₽	1 591 546 ₽	1 660 392 ₽	1 570 084 ₽
				Углеродистая	1 724 648 ₽	1 762 084 ₽	1 713 725 ₽	1 904 930 ₽	1 973 776 ₽	1 883 469 ₽
				Дуплекс	2 440 956 ₽	2 478 392 ₽	2 430 033 ₽	2 621 238 ₽	2 690 084 ₽	2 599 776 ₽
	МНХИ C325-17	8X6-16A	11	Нержавеющая	1 489 221 ₽	1 526 656 ₽	1 478 297 ₽	1 669 503 ₽	1 738 349 ₽	1 648 041 ₽
				Углеродистая	1 943 374 ₽	1 980 810 ₽	1 932 451 ₽	2 123 656 ₽	2 192 503 ₽	2 102 195 ₽
				Дуплекс	2 871 374 ₽	2 908 810 ₽	2 860 451 ₽	3 051 656 ₽	3 120 503 ₽	3 030 195 ₽
			15	Нержавеющая	1 547 856 ₽	1 585 292 ₽	1 536 933 ₽	1 728 138 ₽	1 796 985 ₽	1 706 677 ₽
				Углеродистая	2 002 010 ₽	2 039 446 ₽	1 991 087 ₽	2 182 292 ₽	2 251 138 ₽	2 160 831 ₽
				Дуплекс	2 930 010 ₽	2 967 446 ₽	2 919 087 ₽	3 110 292 ₽	3 179 138 ₽	3 088 831 ₽
			18,5	Нержавеющая	1 601 264 ₽	1 638 699 ₽	1 590 341 ₽	1 781 546 ₽	1 850 392 ₽	1 760 084 ₽
				Углеродистая	2 055 417 ₽	2 092 853 ₽	2 044 494 ₽	2 235 699 ₽	2 304 546 ₽	2 214 238 ₽
				Дуплекс	2 983 417 ₽	3 020 853 ₽	2 972 494 ₽	3 163 699 ₽	3 232 546 ₽	3 142 238 ₽
			22	Нержавеющая	1 762 544 ₽	1 799 979 ₽	1 751 621 ₽	1 942 826 ₽	2 011 672 ₽	1 921 364 ₽
				Углеродистая	2 216 697 ₽	2 254 133 ₽	2 205 774 ₽	2 396 979 ₽	2 465 826 ₽	2 375 518 ₽
				Дуплекс	3 144 697 ₽	3 182 133 ₽	3 133 774 ₽	3 324 979 ₽	3 393 826 ₽	3 303 518 ₽
			30	Нержавеющая	1 825 440 ₽	1 862 876 ₽	1 814 517 ₽	2 005 722 ₽	2 074 568 ₽	1 984 261 ₽
				Углеродистая	2 279 594 ₽	2 317 030 ₽	2 268 671 ₽	2 459 876 ₽	2 528 722 ₽	2 438 414 ₽
				Дуплекс	3 207 594 ₽	3 245 030 ₽	3 196 671 ₽	3 387 876 ₽	3 456 722 ₽	3 366 414 ₽
	МНХИ C500-17	10X8-16	18,5	Нержавеющая	1 757 417 ₽	1 794 853 ₽	1 746 494 ₽	1 937 699 ₽	2 006 546 ₽	1 916 238 ₽
				Углеродистая	2 205 417 ₽	2 242 853 ₽	2 194 494 ₽	2 385 699 ₽	2 454 546 ₽	2 364 238 ₽
				Дуплекс	3 229 417 ₽	3 266 853 ₽	3 218 494 ₽	3 409 699 ₽	3 478 546 ₽	3 388 238 ₽
			22	Нержавеющая	1 918 697 ₽	1 956 133 ₽	1 907 774 ₽	2 098 979 ₽	2 167 826 ₽	2 077 518 ₽
				Углеродистая	2 366 697 ₽	2 404 133 ₽	2 355 774 ₽	2 546 979 ₽	2 615 826 ₽	2 525 518 ₽
				Дуплекс	3 390 697 ₽	3 428 133 ₽	3 379 774 ₽	3 570 979 ₽	3 639 826 ₽	3 549 518 ₽
			30	Нержавеющая	1 981 594 ₽	2 019 030 ₽	1 970 671 ₽	2 161 876 ₽	2 230 722 ₽	2 140 414 ₽
				Углеродистая	2 429 594 ₽	2 467 030 ₽	2 418 671 ₽	2 609 876 ₽	2 678 722 ₽	2 588 414 ₽
				Дуплекс	3 453 594 ₽	3 491 030 ₽	3 442 671 ₽	3 633 876 ₽	3 702 722 ₽	3 612 414 ₽
			37	Нержавеющая	2 107 022 ₽	2 144 457 ₽	2 096 098 ₽	2 287 304 ₽	2 356 150 ₽	2 265 842 ₽
				Углеродистая	2 555 022 ₽	2 592 457 ₽	2 544 098 ₽	2 735 304 ₽	2 804 150 ₽	2 713 842 ₽
				Дуплекс	3 579 022 ₽	3 616 457 ₽	3 568 098 ₽	3 759 304 ₽	3 828 150 ₽	3 737 842 ₽
			45	Нержавеющая	2 264 353 ₽	2 301 789 ₽	2 253 430 ₽	2 444 635 ₽	2 513 481 ₽	2 423 173 ₽
				Углеродистая	2 712 353 ₽	2 749 789 ₽	2 701 430 ₽	2 892 635 ₽	2 961 481 ₽	2 871 173 ₽
				Дуплекс	3 736 353 ₽	3 773 789 ₽	3 725 430 ₽	3 916 635 ₽	3 985 481 ₽	3 895 173 ₽
	МНХИ C700-16	10X8-16H	22	Нержавеющая	2 012 851 ₽	2 050 287 ₽	2 001 928 ₽	2 193 133 ₽	2 261 979 ₽	2 171 672 ₽
				Углеродистая	2 497 467 ₽	2 534 903 ₽	2 486 544 ₽	2 677 749 ₽	2 746 595 ₽	2 656 287 ₽
				Дуплекс	3 605 159 ₽	3 642 595 ₽	3 594 236 ₽	3 785 441 ₽	3 854 287 ₽	3 763 979 ₽
			30	Нержавеющая	2 075 748 ₽	2 113 184 ₽	2 064 825 ₽	2 256 030 ₽	2 324 876 ₽	2 234 568 ₽
				Углеродистая	2 560 363 ₽	2 597 799 ₽	2 549 440 ₽	2 740 645 ₽	2 809 491 ₽	2 719 184 ₽
				Дуплекс	3 668 055 ₽	3 705 491 ₽	3 657 132 ₽	3 848 337 ₽	3 917 184 ₽	3 826 876 ₽

SIZE-POWERTB.	SIZE-POWERTB.МАр	Size	PWR	Attribute	Одинарное AFLAS	FFKM	Viton or EPDM	Двойное AFLAS	FFKM	Viton or EPDM
1000	**МНХИ** C700-16	10X8-16H	37	Нержавеющая	2 201 175 ₽	2 238 611 ₽	2 190 252 ₽	2 381 457 ₽	2 450 304 ₽	2 359 996 ₽
				Углеродистая	2 685 791 ₽	2 723 227 ₽	2 674 868 ₽	2 866 073 ₽	2 934 919 ₽	2 844 611 ₽
				Дуплекс	3 793 483 ₽	3 830 919 ₽	3 782 560 ₽	3 973 765 ₽	4 042 611 ₽	3 952 304 ₽
			45	Нержавеющая	2 358 507 ₽	2 395 943 ₽	2 347 584 ₽	2 538 789 ₽	2 607 635 ₽	2 517 327 ₽
				Углеродистая	2 843 122 ₽	2 880 558 ₽	2 832 199 ₽	3 023 404 ₽	3 092 250 ₽	3 001 943 ₽
				Дуплекс	3 950 814 ₽	3 988 250 ₽	3 939 891 ₽	4 131 096 ₽	4 199 943 ₽	4 109 635 ₽
			55	Нержавеющая	2 490 658 ₽	2 528 094 ₽	2 479 735 ₽	2 670 941 ₽	2 739 787 ₽	2 649 479 ₽
				Углеродистая	2 975 274 ₽	3 012 710 ₽	2 964 351 ₽	3 155 556 ₽	3 224 402 ₽	3 134 094 ₽
				Дуплекс	4 082 966 ₽	4 120 402 ₽	4 072 043 ₽	4 263 248 ₽	4 332 094 ₽	4 241 787 ₽
	МНХИ C600-16	10X8-17	15	Нержавеющая	1 601 549 ₽	1 638 985 ₽	1 590 626 ₽	1 781 831 ₽	1 850 677 ₽	1 760 369 ₽
				Углеродистая	2 009 703 ₽	2 047 138 ₽	1 998 779 ₽	2 189 985 ₽	2 258 831 ₽	2 168 523 ₽
				Дуплекс	2 942 626 ₽	2 980 062 ₽	2 931 703 ₽	3 122 908 ₽	3 191 754 ₽	3 101 446 ₽
			18,5	Нержавеющая	1 654 956 ₽	1 692 392 ₽	1 644 033 ₽	1 835 238 ₽	1 904 084 ₽	1 813 776 ₽
				Углеродистая	2 063 110 ₽	2 100 546 ₽	2 052 187 ₽	2 243 392 ₽	2 312 238 ₽	2 221 930 ₽
				Дуплекс	2 996 033 ₽	3 033 469 ₽	2 985 110 ₽	3 176 315 ₽	3 245 161 ₽	3 154 853 ₽
			22	Нержавеющая	1 816 236 ₽	1 853 672 ₽	1 805 313 ₽	1 996 518 ₽	2 065 364 ₽	1 975 056 ₽
				Углеродистая	2 224 390 ₽	2 261 826 ₽	2 213 467 ₽	2 404 672 ₽	2 473 518 ₽	2 383 210 ₽
				Дуплекс	3 157 313 ₽	3 194 749 ₽	3 146 390 ₽	3 337 595 ₽	3 406 441 ₽	3 316 133 ₽
			30	Нержавеющая	1 879 132 ₽	1 916 568 ₽	1 868 209 ₽	2 059 414 ₽	2 128 261 ₽	2 037 953 ₽
				Углеродистая	2 287 286 ₽	2 324 722 ₽	2 276 363 ₽	2 467 568 ₽	2 536 414 ₽	2 446 107 ₽
				Дуплекс	3 220 209 ₽	3 257 645 ₽	3 209 286 ₽	3 400 491 ₽	3 469 337 ₽	3 379 030 ₽
			37	Нержавеющая	2 004 560 ₽	2 041 996 ₽	1 993 637 ₽	2 184 842 ₽	2 253 688 ₽	2 163 381 ₽
				Углеродистая	2 412 714 ₽	2 450 150 ₽	2 401 791 ₽	2 592 996 ₽	2 661 842 ₽	2 571 534 ₽
				Дуплекс	3 345 637 ₽	3 383 073 ₽	3 334 714 ₽	3 525 919 ₽	3 594 765 ₽	3 504 457 ₽

Прайс Крон МНХИ вер. 1.7

Исполнение Exd IIb T4

Стандартный срок поставки 14-16 **недель**

Срок действия		30.09.2023	
План 52	по запросу	Сварная рама	5%
План 53	по запросу	Ускоренная поставка (· 2 недели)	10%

Если цена не указана - данное исполнение по запросу

SIZE-POWERTB.	SIZE-POWERTB.**MАрк**	Size	PWR	Attribute	**Одинарное** AFLAS	FFKM	Viton or EPDM	**Двойное** AFLAS	FFKM	Viton or EPDM
3000	**МНХИ** A25-25	1.5X1-6	0,75	Нержавеющая	503 974 ₽	510 590 ₽	497 205 ₽	609 462 ₽	615 564 ₽	597 231 ₽
				Углеродистая	470 128 ₽	476 744 ₽	463 359 ₽	575 615 ₽	581 718 ₽	563 385 ₽
				Дуплекс	578 436 ₽	585 051 ₽	571 667 ₽	683 923 ₽	690 026 ₽	671 692 ₽
			1,1	Нержавеющая	524 487 ₽	531 103 ₽	517 718 ₽	629 974 ₽	636 077 ₽	617 744 ₽
				Углеродистая	490 641 ₽	497 256 ₽	483 872 ₽	596 128 ₽	602 231 ₽	583 897 ₽
				Дуплекс	598 949 ₽	605 564 ₽	592 179 ₽	704 436 ₽	710 538 ₽	692 205 ₽
			1,5	Нержавеющая	554 564 ₽	561 179 ₽	547 795 ₽	660 051 ₽	666 154 ₽	647 821 ₽
				Углеродистая	520 718 ₽	527 333 ₽	513 949 ₽	626 205 ₽	632 308 ₽	613 974 ₽
				Дуплекс	629 026 ₽	635 641 ₽	622 256 ₽	734 513 ₽	740 615 ₽	722 282 ₽
			2,2	Нержавеющая	570 974 ₽	577 590 ₽	564 205 ₽	676 462 ₽	682 564 ₽	664 231 ₽
				Углеродистая	537 128 ₽	543 744 ₽	530 359 ₽	642 615 ₽	648 718 ₽	630 385 ₽
				Дуплекс	645 436 ₽	652 051 ₽	638 667 ₽	750 923 ₽	757 026 ₽	738 692 ₽
			3	Нержавеющая	587 385 ₽	594 000 ₽	580 615 ₽	692 872 ₽	698 974 ₽	680 641 ₽
				Углеродистая	553 538 ₽	560 154 ₽	546 769 ₽	659 026 ₽	665 128 ₽	646 795 ₽
				Дуплекс	661 846 ₽	668 462 ₽	655 077 ₽	767 333 ₽	773 436 ₽	755 103 ₽
	МНХИ A40-30	3X1.5-6	1,5	Нержавеющая	586 872 ₽	593 487 ₽	580 103 ₽	692 359 ₽	698 462 ₽	680 128 ₽
				Углеродистая	547 641 ₽	554 256 ₽	540 872 ₽	653 128 ₽	659 231 ₽	640 897 ₽
				Дуплекс	673 179 ₽	679 795 ₽	666 410 ₽	778 667 ₽	784 769 ₽	766 436 ₽
			2,2	Нержавеющая	603 282 ₽	609 897 ₽	596 513 ₽	708 769 ₽	714 872 ₽	696 538 ₽
				Углеродистая	564 051 ₽	570 667 ₽	557 282 ₽	669 538 ₽	675 641 ₽	657 308 ₽
				Дуплекс	689 590 ₽	696 205 ₽	682 821 ₽	795 077 ₽	801 179 ₽	782 846 ₽
			3	Нержавеющая	619 692 ₽	626 308 ₽	612 923 ₽	725 179 ₽	731 282 ₽	712 949 ₽
				Углеродистая	580 462 ₽	587 077 ₽	573 692 ₽	685 949 ₽	692 051 ₽	673 718 ₽
				Дуплекс	706 000 ₽	712 615 ₽	699 231 ₽	811 487 ₽	817 590 ₽	799 256 ₽
			4	Нержавеющая	639 902 ₽	646 517 ₽	633 132 ₽	745 389 ₽	751 491 ₽	733 158 ₽
				Углеродистая	600 671 ₽	607 286 ₽	593 902 ₽	706 158 ₽	712 261 ₽	693 927 ₽
				Дуплекс	726 209 ₽	732 825 ₽	719 440 ₽	831 696 ₽	837 799 ₽	819 466 ₽
			5,5	Нержавеющая	678 154 ₽	684 769 ₽	671 385 ₽	783 641 ₽	789 744 ₽	771 410 ₽
				Углеродистая	638 923 ₽	645 538 ₽	632 154 ₽	744 410 ₽	750 513 ₽	732 179 ₽
				Дуплекс	764 462 ₽	771 077 ₽	757 692 ₽	869 949 ₽	876 051 ₽	857 718 ₽
	МНХИ A50-30	3X2-6	0,75	Нержавеющая	602 590 ₽	609 205 ₽	595 821 ₽	708 077 ₽	714 179 ₽	695 846 ₽
				Углеродистая	504 744 ₽	511 359 ₽	497 974 ₽	610 231 ₽	616 333 ₽	598 000 ₽
				Дуплекс	635 205 ₽	641 821 ₽	628 436 ₽	740 692 ₽	746 795 ₽	728 462 ₽
			1,1	Нержавеющая	623 103 ₽	629 718 ₽	616 333 ₽	728 590 ₽	734 692 ₽	716 359 ₽
				Углеродистая	525 256 ₽	531 872 ₽	518 487 ₽	630 744 ₽	636 846 ₽	618 513 ₽
				Дуплекс	655 718 ₽	662 333 ₽	648 949 ₽	761 205 ₽	767 308 ₽	748 974 ₽
			1,5	Нержавеющая	653 179 ₽	659 795 ₽	646 410 ₽	758 667 ₽	764 769 ₽	746 436 ₽
				Углеродистая	555 333 ₽	561 949 ₽	548 564 ₽	660 821 ₽	666 923 ₽	648 590 ₽
				Дуплекс	685 795 ₽	692 410 ₽	679 026 ₽	791 282 ₽	797 385 ₽	779 051 ₽
			2,2	Нержавеющая	669 590 ₽	676 205 ₽	662 821 ₽	775 077 ₽	781 179 ₽	762 846 ₽
				Углеродистая	571 744 ₽	578 359 ₽	564 974 ₽	677 231 ₽	683 333 ₽	665 000 ₽
				Дуплекс	702 205 ₽	708 821 ₽	695 436 ₽	807 692 ₽	813 795 ₽	795 462 ₽
			3	Нержавеющая	686 000 ₽	692 615 ₽	679 231 ₽	791 487 ₽	797 590 ₽	779 256 ₽
				Углеродистая	588 154 ₽	594 769 ₽	581 385 ₽	693 641 ₽	699 744 ₽	681 410 ₽
				Дуплекс	718 615 ₽	725 231 ₽	711 846 ₽	824 103 ₽	830 205 ₽	811 872 ₽
			4	Нержавеющая	706 209 ₽	712 825 ₽	699 440 ₽	811 696 ₽	817 799 ₽	799 466 ₽
				Углеродистая	608 363 ₽	614 978 ₽	601 594 ₽	713 850 ₽	719 953 ₽	701 619 ₽
				Дуплекс	738 825 ₽	745 440 ₽	732 055 ₽	844 312 ₽	850 414 ₽	832 081 ₽
			5,5	Нержавеющая	744 462 ₽	751 077 ₽	737 692 ₽	849 949 ₽	856 051 ₽	837 718 ₽
				Углеродистая	646 615 ₽	653 231 ₽	639 846 ₽	752 103 ₽	758 205 ₽	739 872 ₽
				Дуплекс	777 077 ₽	783 692 ₽	770 308 ₽	882 564 ₽	888 667 ₽	870 333 ₽
			7,5	Нержавеющая	766 242 ₽	772 857 ₽	759 473 ₽	871 729 ₽	877 832 ₽	859 498 ₽
				Углеродистая	668 396 ₽	675 011 ₽	661 627 ₽	773 883 ₽	779 986 ₽	761 652 ₽
				Дуплекс	798 857 ₽	805 473 ₽	792 088 ₽	904 345 ₽	910 447 ₽	892 114 ₽
	МНХИ A10-68	1.5X1LF-8	0,75	Нержавеющая	492 436 ₽	499 051 ₽	485 667 ₽	597 923 ₽	604 026 ₽	585 692 ₽
				Углеродистая	481 667 ₽	488 282 ₽	474 897 ₽	587 154 ₽	593 256 ₽	574 923 ₽
				Дуплекс	597 359 ₽	603 974 ₽	590 590 ₽	702 846 ₽	708 949 ₽	690 615 ₽
			1,1	Нержавеющая	512 949 ₽	519 564 ₽	506 179 ₽	618 436 ₽	624 538 ₽	606 205 ₽
				Углеродистая	502 179 ₽	508 795 ₽	495 410 ₽	607 667 ₽	613 769 ₽	595 436 ₽
				Дуплекс	617 872 ₽	624 487 ₽	611 103 ₽	723 359 ₽	729 462 ₽	711 128 ₽
			1,5	Нержавеющая	543 026 ₽	549 641 ₽	536 256 ₽	648 513 ₽	654 615 ₽	636 282 ₽
				Углеродистая	532 256 ₽	538 872 ₽	525 487 ₽	637 744 ₽	643 846 ₽	625 513 ₽
				Дуплекс	647 949 ₽	654 564 ₽	641 179 ₽	753 436 ₽	759 538 ₽	741 205 ₽
			2,2	Нержавеющая	559 436 ₽	566 051 ₽	552 667 ₽	664 923 ₽	671 026 ₽	652 692 ₽
				Углеродистая	548 667 ₽	555 282 ₽	541 897 ₽	654 154 ₽	660 256 ₽	641 923 ₽
				Дуплекс	664 359 ₽	670 974 ₽	657 590 ₽	769 846 ₽	775 949 ₽	757 615 ₽
			3	Нержавеющая	575 846 ₽	582 462 ₽	569 077 ₽	681 333 ₽	687 436 ₽	669 103 ₽
				Углеродистая	565 077 ₽	571 692 ₽	558 308 ₽	670 564 ₽	676 667 ₽	658 333 ₽
				Дуплекс	680 769 ₽	687 385 ₽	674 000 ₽	786 256 ₽	792 359 ₽	774 026 ₽
			4	Нержавеющая	596 055 ₽	602 671 ₽	589 286 ₽	701 543 ₽	707 645 ₽	689 312 ₽
				Углеродистая	585 286 ₽	591 902 ₽	578 517 ₽	690 773 ₽	696 876 ₽	678 543 ₽
				Дуплекс	700 978 ₽	707 594 ₽	694 209 ₽	806 466 ₽	812 568 ₽	794 235 ₽
			5,5	Нержавеющая	634 308 ₽	640 923 ₽	627 538 ₽	739 795 ₽	745 897 ₽	727 564 ₽
				Углеродистая	623 538 ₽	630 154 ₽	616 769 ₽	729 026 ₽	735 128 ₽	716 795 ₽
				Дуплекс	739 231 ₽	745 846 ₽	732 462 ₽	844 718 ₽	850 821 ₽	832 487 ₽
	МНХИ A30-45	1.5X1-8	1,5	Нержавеющая	545 487 ₽	552 103 ₽	538 718 ₽	650 974 ₽	657 077 ₽	638 744 ₽
				Углеродистая	532 256 ₽	538 872 ₽	525 487 ₽	637 744 ₽	643 846 ₽	625 513 ₽
				Дуплекс	647 949 ₽	654 564 ₽	641 179 ₽	753 436 ₽	759 538 ₽	741 205 ₽
			2,2	Нержавеющая	561 897 ₽	568 513 ₽	555 128 ₽	667 385 ₽	673 487 ₽	655 154 ₽
				Углеродистая	548 667 ₽	555 282 ₽	541 897 ₽	654 154 ₽	660 256 ₽	641 923 ₽
				Дуплекс	664 359 ₽	670 974 ₽	657 590 ₽	769 846 ₽	775 949 ₽	757 615 ₽
			3	Нержавеющая	578 308 ₽	584 923 ₽	571 538 ₽	683 795 ₽	689 897 ₽	671 564 ₽
				Углеродистая	565 077 ₽	571 692 ₽	558 308 ₽	670 564 ₽	676 667 ₽	658 333 ₽
				Дуплекс	680 769 ₽	687 385 ₽	674 000 ₽	786 256 ₽	792 359 ₽	774 026 ₽
			4	Нержавеющая	598 517 ₽	605 132 ₽	591 748 ₽	704 004 ₽	710 107 ₽	691 773 ₽
				Углеродистая	585 286 ₽	591 902 ₽	578 517 ₽	690 773 ₽	696 876 ₽	678 543 ₽
				Дуплекс	700 978 ₽	707 594 ₽	694 209 ₽	806 466 ₽	812 568 ₽	794 235 ₽

SIZE-POWERTB.	SIZE-POWERTB.MAp	Size	PWR	Attribute	Одинарное AFLAS	FFKM	Viton or EPDM	Двойное AFLAS	FFKM	Viton or EPDM
3000	**МНХИ** A30-45	1.5X1-8	5,5	Нержавеющая	636 769 ₽	643 385 ₽	630 000 ₽	742 256 ₽	748 359 ₽	730 026 ₽
				Углеродистая	623 538 ₽	630 154 ₽	616 769 ₽	729 026 ₽	735 128 ₽	716 795 ₽
				Дуплекс	739 231 ₽	745 846 ₽	732 462 ₽	844 718 ₽	850 821 ₽	832 487 ₽
			7,5	Нержавеющая	658 550 ₽	665 165 ₽	651 781 ₽	764 037 ₽	770 139 ₽	751 806 ₽
				Углеродистая	645 319 ₽	651 934 ₽	638 550 ₽	750 806 ₽	756 909 ₽	738 575 ₽
				Дуплекс	761 011 ₽	767 627 ₽	754 242 ₽	866 498 ₽	872 601 ₽	854 268 ₽
	МНХИ B65-50	3X2-8	2,2	Нержавеющая	661 774 ₽	672 769 ₽	653 256 ₽	786 615 ₽	798 179 ₽	770 359 ₽
				Углеродистая	729 621 ₽	740 615 ₽	721 103 ₽	854 462 ₽	866 026 ₽	838 205 ₽
				Дуплекс	951 159 ₽	962 154 ₽	942 641 ₽	1 076 000 ₽	1 087 564 ₽	1 059 744 ₽
			3	Нержавеющая	678 185 ₽	689 179 ₽	669 667 ₽	803 026 ₽	814 590 ₽	786 769 ₽
				Углеродистая	746 031 ₽	757 026 ₽	737 513 ₽	870 872 ₽	882 436 ₽	854 615 ₽
				Дуплекс	967 569 ₽	978 564 ₽	959 051 ₽	1 092 410 ₽	1 103 974 ₽	1 076 154 ₽
			4	Нержавеющая	698 394 ₽	709 389 ₽	689 876 ₽	823 235 ₽	834 799 ₽	806 978 ₽
				Углеродистая	766 240 ₽	777 235 ₽	757 722 ₽	891 081 ₽	902 645 ₽	874 825 ₽
				Дуплекс	987 778 ₽	998 773 ₽	979 261 ₽	1 112 619 ₽	1 124 184 ₽	1 096 363 ₽
			5,5	Нержавеющая	736 646 ₽	747 641 ₽	728 128 ₽	861 487 ₽	873 051 ₽	845 231 ₽
				Углеродистая	804 492 ₽	815 487 ₽	795 974 ₽	929 333 ₽	940 897 ₽	913 077 ₽
				Дуплекс	1 026 031 ₽	1 037 026 ₽	1 017 513 ₽	1 150 872 ₽	1 162 436 ₽	1 134 615 ₽
			7,5	Нержавеющая	758 427 ₽	769 422 ₽	749 909 ₽	883 268 ₽	894 832 ₽	867 011 ₽
				Углеродистая	826 273 ₽	837 268 ₽	817 755 ₽	951 114 ₽	962 678 ₽	934 857 ₽
				Дуплекс	1 047 811 ₽	1 058 806 ₽	1 039 293 ₽	1 172 652 ₽	1 184 216 ₽	1 156 396 ₽
			11	Нержавеющая	821 774 ₽	832 769 ₽	813 256 ₽	946 615 ₽	958 179 ₽	930 359 ₽
				Углеродистая	889 621 ₽	900 615 ₽	881 103 ₽	1 014 462 ₽	1 026 026 ₽	998 205 ₽
				Дуплекс	1 111 159 ₽	1 122 154 ₽	1 102 641 ₽	1 236 000 ₽	1 247 564 ₽	1 219 744 ₽
			15	Нержавеющая	861 124 ₽	872 119 ₽	852 606 ₽	985 965 ₽	997 529 ₽	969 709 ₽
				Углеродистая	928 970 ₽	939 965 ₽	920 452 ₽	1 053 811 ₽	1 065 375 ₽	1 037 555 ₽
				Дуплекс	1 150 509 ₽	1 161 504 ₽	1 141 991 ₽	1 275 350 ₽	1 286 914 ₽	1 259 093 ₽
	МНХИ B150-54	4X3-8	4	Нержавеющая	776 625 ₽	787 619 ₽	768 107 ₽	901 466 ₽	913 030 ₽	885 209 ₽
				Углеродистая	816 240 ₽	827 235 ₽	807 722 ₽	941 081 ₽	952 645 ₽	924 825 ₽
				Дуплекс	1 069 778 ₽	1 080 773 ₽	1 061 261 ₽	1 194 619 ₽	1 206 184 ₽	1 178 363 ₽
			5,5	Нержавеющая	814 877 ₽	825 872 ₽	806 359 ₽	939 718 ₽	951 282 ₽	923 462 ₽
				Углеродистая	854 492 ₽	865 487 ₽	845 974 ₽	979 333 ₽	990 897 ₽	963 077 ₽
				Дуплекс	1 108 031 ₽	1 119 026 ₽	1 099 513 ₽	1 232 872 ₽	1 244 436 ₽	1 216 615 ₽
			7,5	Нержавеющая	836 657 ₽	847 652 ₽	828 139 ₽	961 498 ₽	973 063 ₽	945 242 ₽
				Углеродистая	876 273 ₽	887 268 ₽	867 755 ₽	1 001 114 ₽	1 012 678 ₽	984 857 ₽
				Дуплекс	1 129 811 ₽	1 140 806 ₽	1 121 293 ₽	1 254 652 ₽	1 266 216 ₽	1 238 396 ₽
			11	Нержавеющая	900 005 ₽	911 000 ₽	891 487 ₽	1 024 846 ₽	1 036 410 ₽	1 008 590 ₽
				Углеродистая	939 621 ₽	950 615 ₽	931 103 ₽	1 064 462 ₽	1 076 026 ₽	1 048 205 ₽
				Дуплекс	1 193 159 ₽	1 204 154 ₽	1 184 641 ₽	1 318 000 ₽	1 329 564 ₽	1 301 744 ₽
			15	Нержавеющая	939 355 ₽	950 350 ₽	930 837 ₽	1 064 196 ₽	1 075 760 ₽	1 047 939 ₽
				Углеродистая	978 970 ₽	989 965 ₽	970 452 ₽	1 103 811 ₽	1 115 375 ₽	1 087 555 ₽
				Дуплекс	1 232 509 ₽	1 243 504 ₽	1 223 991 ₽	1 357 350 ₽	1 368 914 ₽	1 341 093 ₽
			18,5	Нержавеющая	970 099 ₽	981 094 ₽	961 582 ₽	1 094 941 ₽	1 106 505 ₽	1 078 684 ₽
				Углеродистая	1 009 715 ₽	1 020 710 ₽	1 001 197 ₽	1 134 556 ₽	1 146 120 ₽	1 118 299 ₽
				Дуплекс	1 263 253 ₽	1 274 248 ₽	1 254 735 ₽	1 388 094 ₽	1 399 658 ₽	1 371 838 ₽
			22	Нержавеющая	1 038 928 ₽	1 049 923 ₽	1 030 410 ₽	1 163 769 ₽	1 175 333 ₽	1 147 513 ₽
				Углеродистая	1 078 544 ₽	1 089 538 ₽	1 070 026 ₽	1 203 385 ₽	1 214 949 ₽	1 187 128 ₽
				Дуплекс	1 332 082 ₽	1 343 077 ₽	1 323 564 ₽	1 456 923 ₽	1 468 487 ₽	1 440 667 ₽
			30	Нержавеющая	1 054 301 ₽	1 065 295 ₽	1 045 783 ₽	1 179 142 ₽	1 190 706 ₽	1 162 885 ₽
				Углеродистая	1 093 916 ₽	1 104 911 ₽	1 085 398 ₽	1 218 757 ₽	1 230 321 ₽	1 202 501 ₽
				Дуплекс	1 347 454 ₽	1 358 449 ₽	1 338 936 ₽	1 472 295 ₽	1 483 859 ₽	1 456 039 ₽
			37	Нержавеющая	1 289 595 ₽	1 300 590 ₽	1 281 077 ₽	1 414 436 ₽	1 426 000 ₽	1 398 179 ₽
				Углеродистая	1 329 210 ₽	1 340 205 ₽	1 320 692 ₽	1 454 051 ₽	1 465 615 ₽	1 437 795 ₽
				Дуплекс	1 582 749 ₽	1 593 744 ₽	1 574 231 ₽	1 707 590 ₽	1 719 154 ₽	1 691 333 ₽
	МНХИ B12-109	2X1LF-10	5,5	Нержавеющая	787 185 ₽	798 179 ₽	778 667 ₽	912 026 ₽	923 590 ₽	895 769 ₽
				Углеродистая	823 723 ₽	834 718 ₽	815 205 ₽	948 564 ₽	960 128 ₽	932 308 ₽
				Дуплекс	1 057 569 ₽	1 068 564 ₽	1 049 051 ₽	1 182 410 ₽	1 193 974 ₽	1 166 154 ₽
			7,5	Нержавеющая	808 965 ₽	819 960 ₽	800 447 ₽	933 806 ₽	945 370 ₽	917 550 ₽
				Углеродистая	845 504 ₽	856 498 ₽	836 986 ₽	970 345 ₽	981 909 ₽	954 088 ₽
				Дуплекс	1 079 350 ₽	1 090 345 ₽	1 070 832 ₽	1 204 191 ₽	1 215 755 ₽	1 187 934 ₽
			11	Нержавеющая	872 313 ₽	883 308 ₽	863 795 ₽	997 154 ₽	1 008 718 ₽	980 897 ₽
				Углеродистая	908 851 ₽	919 846 ₽	900 333 ₽	1 033 692 ₽	1 045 256 ₽	1 017 436 ₽
				Дуплекс	1 142 697 ₽	1 153 692 ₽	1 134 179 ₽	1 267 538 ₽	1 279 103 ₽	1 251 282 ₽
			15	Нержавеющая	911 663 ₽	922 657 ₽	903 145 ₽	1 036 504 ₽	1 048 068 ₽	1 020 247 ₽
				Углеродистая	948 201 ₽	959 196 ₽	939 683 ₽	1 073 042 ₽	1 084 606 ₽	1 056 786 ₽
				Дуплекс	1 182 047 ₽	1 193 042 ₽	1 173 529 ₽	1 306 888 ₽	1 318 452 ₽	1 290 632 ₽
	МНХИ B30-85	2X1-10A	1,5	Нержавеющая	695 903 ₽	706 897 ₽	687 385 ₽	820 744 ₽	832 308 ₽	804 487 ₽
				Углеродистая	732 441 ₽	743 436 ₽	723 923 ₽	857 282 ₽	868 846 ₽	841 026 ₽
				Дуплекс	966 287 ₽	977 282 ₽	957 769 ₽	1 091 128 ₽	1 102 692 ₽	1 074 872 ₽
			2,2	Нержавеющая	712 313 ₽	723 308 ₽	703 795 ₽	837 154 ₽	848 718 ₽	820 897 ₽
				Углеродистая	748 851 ₽	759 846 ₽	740 333 ₽	873 692 ₽	885 256 ₽	857 436 ₽
				Дуплекс	982 697 ₽	993 692 ₽	974 179 ₽	1 107 538 ₽	1 119 103 ₽	1 091 282 ₽
			3	Нержавеющая	728 723 ₽	739 718 ₽	720 205 ₽	853 564 ₽	865 128 ₽	837 308 ₽
				Углеродистая	765 262 ₽	776 256 ₽	756 744 ₽	890 103 ₽	901 667 ₽	873 846 ₽
				Дуплекс	999 108 ₽	1 010 103 ₽	990 590 ₽	1 123 949 ₽	1 135 513 ₽	1 107 692 ₽
			4	Нержавеющая	748 932 ₽	759 927 ₽	740 414 ₽	873 773 ₽	885 337 ₽	857 517 ₽
				Углеродистая	785 471 ₽	796 466 ₽	776 953 ₽	910 312 ₽	921 876 ₽	894 055 ₽
				Дуплекс	1 019 317 ₽	1 030 312 ₽	1 010 799 ₽	1 144 158 ₽	1 155 722 ₽	1 127 902 ₽
			5,5	Нержавеющая	787 185 ₽	798 179 ₽	778 667 ₽	912 026 ₽	923 590 ₽	895 769 ₽
				Углеродистая	823 723 ₽	834 718 ₽	815 205 ₽	948 564 ₽	960 128 ₽	932 308 ₽
				Дуплекс	1 057 569 ₽	1 068 564 ₽	1 049 051 ₽	1 182 410 ₽	1 193 974 ₽	1 166 154 ₽
			7,5	Нержавеющая	808 965 ₽	819 960 ₽	800 447 ₽	933 806 ₽	945 370 ₽	917 550 ₽
				Углеродистая	845 504 ₽	856 498 ₽	836 986 ₽	970 345 ₽	981 909 ₽	954 088 ₽
				Дуплекс	1 079 350 ₽	1 090 345 ₽	1 070 832 ₽	1 204 191 ₽	1 215 755 ₽	1 187 934 ₽
			11	Нержавеющая	872 313 ₽	883 308 ₽	863 795 ₽	997 154 ₽	1 008 718 ₽	980 897 ₽
				Углеродистая	908 851 ₽	919 846 ₽	900 333 ₽	1 033 692 ₽	1 045 256 ₽	1 017 436 ₽
				Дуплекс	1 142 697 ₽	1 153 692 ₽	1 134 179 ₽	1 267 538 ₽	1 279 103 ₽	1 251 282 ₽
			15	Нержавеющая	911 663 ₽	922 657 ₽	903 145 ₽	1 036 504 ₽	1 048 068 ₽	1 020 247 ₽
				Углеродистая	948 201 ₽	959 196 ₽	939 683 ₽	1 073 042 ₽	1 084 606 ₽	1 056 786 ₽
				Дуплекс	1 182 047 ₽	1 193 042 ₽	1 173 529 ₽	1 306 888 ₽	1 318 452 ₽	1 290 632 ₽
	МНХИ B60-80	3X1.5-10A	4	Нержавеющая	760 394 ₽	771 389 ₽	751 876 ₽	885 235 ₽	896 799 ₽	868 978 ₽
				Углеродистая	804 702 ₽	815 696 ₽	796 184 ₽	929 543 ₽	941 107 ₽	913 286 ₽

SIZE-POWERTB.	SIZE-POWERTB.МАр	Size	PWR	Attribute	Одинарное AFLAS	FFKM	Viton or EPDM	Двойное AFLAS	FFKM	Viton or EPDM
3000	**МНХИ** B60-80	3X1.5-10A	4	Дуплекс	1 050 855 ₽	1 061 850 ₽	1 042 337 ₽	1 175 696 ₽	1 187 261 ₽	1 159 440 ₽
			5,5	Нержавеющая	798 646 ₽	809 641 ₽	790 128 ₽	923 487 ₽	935 051 ₽	907 231 ₽
				Углеродистая	842 954 ₽	853 949 ₽	834 436 ₽	967 795 ₽	979 359 ₽	951 538 ₽
				Дуплекс	1 089 108 ₽	1 100 103 ₽	1 080 590 ₽	1 213 949 ₽	1 225 513 ₽	1 197 692 ₽
			7,5	Нержавеющая	820 427 ₽	831 422 ₽	811 909 ₽	945 268 ₽	956 832 ₽	929 011 ₽
				Углеродистая	864 734 ₽	875 729 ₽	856 216 ₽	989 575 ₽	1 001 139 ₽	973 319 ₽
				Дуплекс	1 110 888 ₽	1 121 883 ₽	1 102 370 ₽	1 235 729 ₽	1 247 293 ₽	1 219 473 ₽
			11	Нержавеющая	883 774 ₽	894 769 ₽	875 256 ₽	1 008 615 ₽	1 020 179 ₽	992 359 ₽
				Углеродистая	928 082 ₽	939 077 ₽	919 564 ₽	1 052 923 ₽	1 064 487 ₽	1 036 667 ₽
				Дуплекс	1 174 236 ₽	1 185 231 ₽	1 165 718 ₽	1 299 077 ₽	1 310 641 ₽	1 282 821 ₽
			15	Нержавеющая	923 124 ₽	934 119 ₽	914 606 ₽	1 047 965 ₽	1 059 529 ₽	1 031 709 ₽
				Углеродистая	967 432 ₽	978 427 ₽	958 914 ₽	1 092 273 ₽	1 103 837 ₽	1 076 016 ₽
				Дуплекс	1 213 586 ₽	1 224 581 ₽	1 205 068 ₽	1 338 427 ₽	1 349 991 ₽	1 322 170 ₽
			18,5	Нержавеющая	953 869 ₽	964 864 ₽	945 351 ₽	1 078 710 ₽	1 090 274 ₽	1 062 453 ₽
				Углеродистая	998 176 ₽	1 009 171 ₽	989 658 ₽	1 123 017 ₽	1 134 582 ₽	1 106 761 ₽
				Дуплекс	1 244 330 ₽	1 255 325 ₽	1 235 812 ₽	1 369 171 ₽	1 380 735 ₽	1 352 915 ₽
			22	Нержавеющая	1 022 697 ₽	1 033 692 ₽	1 014 179 ₽	1 147 538 ₽	1 159 103 ₽	1 131 282 ₽
				Углеродистая	1 067 005 ₽	1 078 000 ₽	1 058 487 ₽	1 191 846 ₽	1 203 410 ₽	1 175 590 ₽
				Дуплекс	1 313 159 ₽	1 324 154 ₽	1 304 641 ₽	1 438 000 ₽	1 449 564 ₽	1 421 744 ₽
			30	Нержавеющая	1 038 070 ₽	1 049 065 ₽	1 029 552 ₽	1 162 911 ₽	1 174 475 ₽	1 146 654 ₽
				Углеродистая	1 082 377 ₽	1 093 372 ₽	1 073 859 ₽	1 207 218 ₽	1 218 783 ₽	1 190 962 ₽
				Дуплекс	1 328 531 ₽	1 339 526 ₽	1 320 013 ₽	1 453 372 ₽	1 464 936 ₽	1 437 116 ₽
	МНХИ B80-80	3X2-10A	5,5	Нержавеющая	814 877 ₽	825 872 ₽	806 359 ₽	939 718 ₽	951 282 ₽	923 462 ₽
				Углеродистая	854 492 ₽	865 487 ₽	845 974 ₽	979 333 ₽	990 897 ₽	963 077 ₽
				Дуплекс	1 108 031 ₽	1 119 026 ₽	1 099 513 ₽	1 232 872 ₽	1 244 436 ₽	1 216 615 ₽
			7,5	Нержавеющая	836 657 ₽	847 652 ₽	828 139 ₽	961 498 ₽	973 063 ₽	945 242 ₽
				Углеродистая	876 273 ₽	887 268 ₽	867 755 ₽	1 001 114 ₽	1 012 678 ₽	984 857 ₽
				Дуплекс	1 129 811 ₽	1 140 806 ₽	1 121 293 ₽	1 254 652 ₽	1 266 216 ₽	1 238 396 ₽
			11	Нержавеющая	900 005 ₽	911 000 ₽	891 487 ₽	1 024 846 ₽	1 036 410 ₽	1 008 590 ₽
				Углеродистая	939 621 ₽	950 615 ₽	931 103 ₽	1 064 462 ₽	1 076 026 ₽	1 048 205 ₽
				Дуплекс	1 193 159 ₽	1 204 154 ₽	1 184 641 ₽	1 318 000 ₽	1 329 564 ₽	1 301 744 ₽
			15	Нержавеющая	939 355 ₽	950 350 ₽	930 837 ₽	1 064 196 ₽	1 075 760 ₽	1 047 939 ₽
				Углеродистая	978 970 ₽	989 965 ₽	970 452 ₽	1 103 811 ₽	1 115 375 ₽	1 087 555 ₽
				Дуплекс	1 232 509 ₽	1 243 504 ₽	1 223 991 ₽	1 357 350 ₽	1 368 914 ₽	1 341 093 ₽
			18,5	Нержавеющая	970 099 ₽	981 094 ₽	961 582 ₽	1 094 941 ₽	1 106 505 ₽	1 078 684 ₽
				Углеродистая	1 009 715 ₽	1 020 710 ₽	1 001 197 ₽	1 134 556 ₽	1 146 120 ₽	1 118 299 ₽
				Дуплекс	1 263 253 ₽	1 274 248 ₽	1 254 735 ₽	1 388 094 ₽	1 399 658 ₽	1 371 838 ₽
			22	Нержавеющая	1 038 928 ₽	1 049 923 ₽	1 030 410 ₽	1 163 769 ₽	1 175 333 ₽	1 147 513 ₽
				Углеродистая	1 078 544 ₽	1 089 538 ₽	1 070 026 ₽	1 203 385 ₽	1 214 949 ₽	1 187 128 ₽
				Дуплекс	1 332 082 ₽	1 343 077 ₽	1 323 564 ₽	1 456 923 ₽	1 468 487 ₽	1 440 667 ₽
			30	Нержавеющая	1 054 301 ₽	1 065 295 ₽	1 045 783 ₽	1 179 142 ₽	1 190 706 ₽	1 162 885 ₽
				Углеродистая	1 093 916 ₽	1 104 911 ₽	1 085 398 ₽	1 218 757 ₽	1 230 321 ₽	1 202 501 ₽
				Дуплекс	1 347 454 ₽	1 358 449 ₽	1 338 936 ₽	1 472 295 ₽	1 483 859 ₽	1 456 039 ₽
			37	Нержавеющая	1 289 595 ₽	1 300 590 ₽	1 281 077 ₽	1 414 436 ₽	1 426 000 ₽	1 398 179 ₽
				Углеродистая	1 329 210 ₽	1 340 205 ₽	1 320 692 ₽	1 454 051 ₽	1 465 615 ₽	1 437 795 ₽
				Дуплекс	1 582 749 ₽	1 593 744 ₽	1 574 231 ₽	1 707 590 ₽	1 719 154 ₽	1 691 333 ₽
	МНХИ B130-72	4X3-10	11	Нержавеющая	893 082 ₽	904 077 ₽	884 564 ₽	1 017 923 ₽	1 029 487 ₽	1 001 667 ₽
				Углеродистая	931 928 ₽	942 923 ₽	923 410 ₽	1 056 769 ₽	1 068 333 ₽	1 040 513 ₽
				Дуплекс	1 180 544 ₽	1 191 538 ₽	1 172 026 ₽	1 305 385 ₽	1 316 949 ₽	1 289 128 ₽
			15	Нержавеющая	932 432 ₽	943 427 ₽	923 914 ₽	1 057 273 ₽	1 068 837 ₽	1 041 016 ₽
				Углеродистая	971 278 ₽	982 273 ₽	962 760 ₽	1 096 119 ₽	1 107 683 ₽	1 079 863 ₽
				Дуплекс	1 219 893 ₽	1 230 888 ₽	1 211 375 ₽	1 344 734 ₽	1 356 298 ₽	1 328 478 ₽
			18,5	Нержавеющая	963 176 ₽	974 171 ₽	954 658 ₽	1 088 017 ₽	1 099 582 ₽	1 071 761 ₽
				Углеродистая	1 002 023 ₽	1 013 017 ₽	993 505 ₽	1 126 864 ₽	1 138 428 ₽	1 110 607 ₽
				Дуплекс	1 250 638 ₽	1 261 633 ₽	1 242 120 ₽	1 375 479 ₽	1 387 043 ₽	1 359 223 ₽
			22	Нержавеющая	1 032 005 ₽	1 043 000 ₽	1 023 487 ₽	1 156 846 ₽	1 168 410 ₽	1 140 590 ₽
				Углеродистая	1 070 851 ₽	1 081 846 ₽	1 062 333 ₽	1 195 692 ₽	1 207 256 ₽	1 179 436 ₽
				Дуплекс	1 319 467 ₽	1 330 462 ₽	1 310 949 ₽	1 444 308 ₽	1 455 872 ₽	1 428 051 ₽
			30	Нержавеющая	1 047 377 ₽	1 058 372 ₽	1 038 859 ₽	1 172 218 ₽	1 183 783 ₽	1 155 962 ₽
				Углеродистая	1 086 224 ₽	1 097 218 ₽	1 077 706 ₽	1 211 065 ₽	1 222 629 ₽	1 194 808 ₽
				Дуплекс	1 334 839 ₽	1 345 834 ₽	1 326 321 ₽	1 459 680 ₽	1 471 244 ₽	1 443 424 ₽
			37	Нержавеющая	1 282 672 ₽	1 293 667 ₽	1 274 154 ₽	1 407 513 ₽	1 419 077 ₽	1 391 256 ₽
				Углеродистая	1 321 518 ₽	1 332 513 ₽	1 313 000 ₽	1 446 359 ₽	1 457 923 ₽	1 430 103 ₽
				Дуплекс	1 570 133 ₽	1 581 128 ₽	1 561 615 ₽	1 694 974 ₽	1 706 538 ₽	1 678 718 ₽
			45	Нержавеющая	1 308 329 ₽	1 319 324 ₽	1 299 811 ₽	1 433 170 ₽	1 444 734 ₽	1 416 914 ₽
				Углеродистая	1 347 175 ₽	1 358 170 ₽	1 338 657 ₽	1 472 016 ₽	1 483 581 ₽	1 455 760 ₽
				Дуплекс	1 595 791 ₽	1 606 786 ₽	1 587 273 ₽	1 720 632 ₽	1 732 196 ₽	1 704 375 ₽
	МНХИ B250-75	6X4-10	22	Нержавеющая	1 132 390 ₽	1 143 385 ₽	1 123 872 ₽	1 257 231 ₽	1 268 795 ₽	1 240 974 ₽
				Углеродистая	1 182 390 ₽	1 193 385 ₽	1 173 872 ₽	1 307 231 ₽	1 318 795 ₽	1 290 974 ₽
				Дуплекс	1 502 390 ₽	1 513 385 ₽	1 493 872 ₽	1 627 231 ₽	1 638 795 ₽	1 610 974 ₽
			30	Нержавеющая	1 147 762 ₽	1 158 757 ₽	1 139 244 ₽	1 272 603 ₽	1 284 167 ₽	1 256 347 ₽
				Углеродистая	1 197 762 ₽	1 208 757 ₽	1 189 244 ₽	1 322 603 ₽	1 334 167 ₽	1 306 347 ₽
				Дуплекс	1 517 762 ₽	1 528 757 ₽	1 509 244 ₽	1 642 603 ₽	1 654 167 ₽	1 626 347 ₽
			37	Нержавеющая	1 383 056 ₽	1 394 051 ₽	1 374 538 ₽	1 507 897 ₽	1 519 462 ₽	1 491 641 ₽
				Углеродистая	1 433 056 ₽	1 444 051 ₽	1 424 538 ₽	1 557 897 ₽	1 569 462 ₽	1 541 641 ₽
				Дуплекс	1 753 056 ₽	1 764 051 ₽	1 744 538 ₽	1 877 897 ₽	1 889 462 ₽	1 861 641 ₽
			45	Нержавеющая	1 408 714 ₽	1 419 709 ₽	1 400 196 ₽	1 533 555 ₽	1 545 119 ₽	1 517 298 ₽
				Углеродистая	1 458 714 ₽	1 469 709 ₽	1 450 196 ₽	1 583 555 ₽	1 595 119 ₽	1 567 298 ₽
				Дуплекс	1 778 714 ₽	1 789 709 ₽	1 770 196 ₽	1 903 555 ₽	1 915 119 ₽	1 887 298 ₽
			55	Нержавеющая	1 657 579 ₽	1 668 574 ₽	1 649 062 ₽	1 782 421 ₽	1 793 985 ₽	1 766 164 ₽
				Углеродистая	1 707 579 ₽	1 718 574 ₽	1 699 062 ₽	1 832 421 ₽	1 843 985 ₽	1 816 164 ₽
				Дуплекс	2 027 579 ₽	2 038 574 ₽	2 019 062 ₽	2 152 421 ₽	2 163 985 ₽	2 136 164 ₽
			75	Нержавеющая	2 059 797 ₽	2 070 792 ₽	2 051 279 ₽	2 184 638 ₽	2 196 202 ₽	2 168 382 ₽
				Углеродистая	2 109 797 ₽	2 120 792 ₽	2 101 279 ₽	2 234 638 ₽	2 246 202 ₽	2 218 382 ₽
				Дуплекс	2 429 797 ₽	2 440 792 ₽	2 421 279 ₽	2 554 638 ₽	2 566 202 ₽	2 538 382 ₽
	МНХИ B40-176	3X1.5LF-13	18,5	Нержавеющая	613 561 ₽	624 556 ₽	605 043 ₽	738 402 ₽	749 966 ₽	722 146 ₽
				Углеродистая	1 044 330 ₽	1 055 325 ₽	1 035 812 ₽	1 169 171 ₽	1 180 735 ₽	1 152 915 ₽
				Дуплекс	1 320 023 ₽	1 331 017 ₽	1 311 505 ₽	1 444 864 ₽	1 456 428 ₽	1 428 607 ₽
			22	Нержавеющая	682 390 ₽	693 385 ₽	673 872 ₽	807 231 ₽	818 795 ₽	790 974 ₽
				Углеродистая	1 113 159 ₽	1 124 154 ₽	1 104 641 ₽	1 238 000 ₽	1 249 564 ₽	1 221 744 ₽
				Дуплекс	1 388 851 ₽	1 399 846 ₽	1 380 333 ₽	1 513 692 ₽	1 525 256 ₽	1 497 436 ₽
			30	Нержавеющая	697 762 ₽	708 757 ₽	689 244 ₽	822 603 ₽	834 167 ₽	806 347 ₽

SIZE-POWERTB.	SIZE-POWERTB.МАр	Size	PWR	Attribute	Одинарное AFLAS	FFKM	Viton or EPDM	Двойное AFLAS	FFKM	Viton or EPDM
3000	**МНХИ** B40-176	3X1.5LF-13	30	Углеродистая	1 128 531 ₽	1 139 526 ₽	1 120 013 ₽	1 253 372 ₽	1 264 936 ₽	1 237 116 ₽
				Дуплекс	1 404 224 ₽	1 415 218 ₽	1 395 706 ₽	1 529 065 ₽	1 540 629 ₽	1 512 808 ₽
			37	Нержавеющая	933 056 ₽	944 051 ₽	924 538 ₽	1 057 897 ₽	1 069 462 ₽	1 041 641 ₽
				Углеродистая	1 363 826 ₽	1 374 821 ₽	1 355 308 ₽	1 488 667 ₽	1 500 231 ₽	1 472 410 ₽
				Дуплекс	1 639 518 ₽	1 650 513 ₽	1 631 000 ₽	1 764 359 ₽	1 775 923 ₽	1 748 103 ₽
			45	Нержавеющая	958 714 ₽	969 709 ₽	950 196 ₽	1 083 555 ₽	1 095 119 ₽	1 067 298 ₽
				Углеродистая	1 389 483 ₽	1 400 478 ₽	1 380 965 ₽	1 514 324 ₽	1 525 888 ₽	1 498 068 ₽
				Дуплекс	1 665 175 ₽	1 676 170 ₽	1 656 657 ₽	1 790 016 ₽	1 801 581 ₽	1 773 760 ₽
			55	Нержавеющая	1 207 579 ₽	1 218 574 ₽	1 199 062 ₽	1 332 421 ₽	1 343 985 ₽	1 316 164 ₽
				Углеродистая	1 638 349 ₽	1 649 344 ₽	1 629 831 ₽	1 763 190 ₽	1 774 754 ₽	1 746 933 ₽
				Дуплекс	1 914 041 ₽	1 925 036 ₽	1 905 523 ₽	2 038 882 ₽	2 050 446 ₽	2 022 626 ₽
	МНХИ B80-127	3X1.5-13	22	Нержавеющая	1 070 082 ₽	1 081 077 ₽	1 061 564 ₽	1 194 923 ₽	1 206 487 ₽	1 178 667 ₽
				Углеродистая	1 113 159 ₽	1 124 154 ₽	1 104 641 ₽	1 238 000 ₽	1 249 564 ₽	1 221 744 ₽
				Дуплекс	1 388 851 ₽	1 399 846 ₽	1 380 333 ₽	1 513 692 ₽	1 525 256 ₽	1 497 436 ₽
			30	Нержавеющая	1 085 454 ₽	1 096 449 ₽	1 076 936 ₽	1 210 295 ₽	1 221 859 ₽	1 194 039 ₽
				Углеродистая	1 128 531 ₽	1 139 526 ₽	1 120 013 ₽	1 253 372 ₽	1 264 936 ₽	1 237 116 ₽
				Дуплекс	1 404 224 ₽	1 415 218 ₽	1 395 706 ₽	1 529 065 ₽	1 540 629 ₽	1 512 808 ₽
			37	Нержавеющая	1 320 749 ₽	1 331 744 ₽	1 312 231 ₽	1 445 590 ₽	1 457 154 ₽	1 429 333 ₽
				Углеродистая	1 363 826 ₽	1 374 821 ₽	1 355 308 ₽	1 488 667 ₽	1 500 231 ₽	1 472 410 ₽
				Дуплекс	1 639 518 ₽	1 650 513 ₽	1 631 000 ₽	1 764 359 ₽	1 775 923 ₽	1 748 103 ₽
			45	Нержавеющая	1 346 406 ₽	1 357 401 ₽	1 337 888 ₽	1 471 247 ₽	1 482 811 ₽	1 454 991 ₽
				Углеродистая	1 389 483 ₽	1 400 478 ₽	1 380 965 ₽	1 514 324 ₽	1 525 888 ₽	1 498 068 ₽
				Дуплекс	1 665 175 ₽	1 676 170 ₽	1 656 657 ₽	1 790 016 ₽	1 801 581 ₽	1 773 760 ₽
			55	Нержавеющая	1 595 272 ₽	1 606 267 ₽	1 586 754 ₽	1 720 113 ₽	1 731 677 ₽	1 703 856 ₽
				Углеродистая	1 638 349 ₽	1 649 344 ₽	1 629 831 ₽	1 763 190 ₽	1 774 754 ₽	1 746 933 ₽
				Дуплекс	1 914 041 ₽	1 925 036 ₽	1 905 523 ₽	2 038 882 ₽	2 050 446 ₽	2 022 626 ₽
	МНХИ B100-137	3X2-13	22	Нержавеющая	1 083 928 ₽	1 094 923 ₽	1 075 410 ₽	1 208 769 ₽	1 220 333 ₽	1 192 513 ₽
				Углеродистая	1 128 544 ₽	1 139 538 ₽	1 120 026 ₽	1 253 385 ₽	1 264 949 ₽	1 237 128 ₽
				Дуплекс	1 414 082 ₽	1 425 077 ₽	1 405 564 ₽	1 538 923 ₽	1 550 487 ₽	1 522 667 ₽
			30	Нержавеющая	1 099 301 ₽	1 110 295 ₽	1 090 783 ₽	1 224 142 ₽	1 235 706 ₽	1 207 885 ₽
				Углеродистая	1 143 916 ₽	1 154 911 ₽	1 135 398 ₽	1 268 757 ₽	1 280 321 ₽	1 252 501 ₽
				Дуплекс	1 429 454 ₽	1 440 449 ₽	1 420 936 ₽	1 554 295 ₽	1 565 859 ₽	1 538 039 ₽
			37	Нержавеющая	1 334 595 ₽	1 345 590 ₽	1 326 077 ₽	1 459 436 ₽	1 471 000 ₽	1 443 179 ₽
				Углеродистая	1 379 210 ₽	1 390 205 ₽	1 370 692 ₽	1 504 051 ₽	1 515 615 ₽	1 487 795 ₽
				Дуплекс	1 664 749 ₽	1 675 744 ₽	1 656 231 ₽	1 789 590 ₽	1 801 154 ₽	1 773 333 ₽
			45	Нержавеющая	1 360 252 ₽	1 371 247 ₽	1 351 734 ₽	1 485 093 ₽	1 496 657 ₽	1 468 837 ₽
				Углеродистая	1 404 868 ₽	1 415 863 ₽	1 396 350 ₽	1 529 709 ₽	1 541 273 ₽	1 513 452 ₽
				Дуплекс	1 690 406 ₽	1 701 401 ₽	1 681 888 ₽	1 815 247 ₽	1 826 811 ₽	1 798 991 ₽
			55	Нержавеющая	1 609 118 ₽	1 620 113 ₽	1 600 600 ₽	1 733 959 ₽	1 745 523 ₽	1 717 703 ₽
				Углеродистая	1 653 733 ₽	1 664 728 ₽	1 645 215 ₽	1 778 574 ₽	1 790 138 ₽	1 762 318 ₽
				Дуплекс	1 939 272 ₽	1 950 267 ₽	1 930 754 ₽	2 064 113 ₽	2 075 677 ₽	2 047 856 ₽
			75	Нержавеющая	2 011 335 ₽	2 022 330 ₽	2 002 817 ₽	2 136 176 ₽	2 147 741 ₽	2 119 920 ₽
				Углеродистая	2 055 951 ₽	2 066 946 ₽	2 047 433 ₽	2 180 792 ₽	2 192 356 ₽	2 164 535 ₽
				Дуплекс	2 341 489 ₽	2 352 484 ₽	2 332 971 ₽	2 466 330 ₽	2 477 894 ₽	2 450 074 ₽
	МНХИ B200-100	4X3-13	30	Нержавеющая	1 133 916 ₽	1 144 911 ₽	1 125 398 ₽	1 258 757 ₽	1 270 321 ₽	1 242 501 ₽
				Углеродистая	1 182 377 ₽	1 193 372 ₽	1 173 859 ₽	1 307 218 ₽	1 318 783 ₽	1 290 962 ₽
				Дуплекс	1 492 531 ₽	1 503 526 ₽	1 484 013 ₽	1 617 372 ₽	1 628 936 ₽	1 601 116 ₽
			37	Нержавеющая	1 369 210 ₽	1 380 205 ₽	1 360 692 ₽	1 494 051 ₽	1 505 615 ₽	1 477 795 ₽
				Углеродистая	1 417 672 ₽	1 428 667 ₽	1 409 154 ₽	1 542 513 ₽	1 554 077 ₽	1 526 256 ₽
				Дуплекс	1 727 826 ₽	1 738 821 ₽	1 719 308 ₽	1 852 667 ₽	1 864 231 ₽	1 836 410 ₽
			45	Нержавеющая	1 394 868 ₽	1 405 863 ₽	1 386 350 ₽	1 519 709 ₽	1 531 273 ₽	1 503 452 ₽
				Углеродистая	1 443 329 ₽	1 454 324 ₽	1 434 811 ₽	1 568 170 ₽	1 579 734 ₽	1 551 914 ₽
				Дуплекс	1 753 483 ₽	1 764 478 ₽	1 744 965 ₽	1 878 324 ₽	1 889 888 ₽	1 862 068 ₽
			55	Нержавеющая	1 643 733 ₽	1 654 728 ₽	1 635 215 ₽	1 768 574 ₽	1 780 138 ₽	1 752 318 ₽
				Углеродистая	1 692 195 ₽	1 703 190 ₽	1 683 677 ₽	1 817 036 ₽	1 828 600 ₽	1 800 779 ₽
				Дуплекс	2 002 349 ₽	2 013 344 ₽	1 993 831 ₽	2 127 190 ₽	2 138 754 ₽	2 110 933 ₽
			75	Нержавеющая	2 045 951 ₽	2 056 946 ₽	2 037 433 ₽	2 170 792 ₽	2 182 356 ₽	2 154 535 ₽
				Углеродистая	2 094 412 ₽	2 105 407 ₽	2 085 894 ₽	2 219 253 ₽	2 230 817 ₽	2 202 997 ₽
				Дуплекс	2 404 566 ₽	2 415 561 ₽	2 396 048 ₽	2 529 407 ₽	2 540 971 ₽	2 513 151 ₽
			90	Нержавеющая	0 ₽	0 ₽	0 ₽	0 ₽	0 ₽	0 ₽
				Углеродистая	0 ₽	0 ₽	0 ₽	0 ₽	0 ₽	0 ₽
				Дуплекс	0 ₽	0 ₽	0 ₽	0 ₽	0 ₽	0 ₽
	МНХИ A45-48	3X1.5-8	1,1	Нержавеющая	554 026 ₽	560 641 ₽	547 256 ₽	659 513 ₽	665 615 ₽	647 282 ₽
				Углеродистая	536 795 ₽	543 410 ₽	530 026 ₽	642 282 ₽	648 385 ₽	630 051 ₽
				Дуплекс	674 641 ₽	681 256 ₽	667 872 ₽	780 128 ₽	786 231 ₽	767 897 ₽
			1,5	Нержавеющая	584 103 ₽	590 718 ₽	577 333 ₽	689 590 ₽	695 692 ₽	677 359 ₽
				Углеродистая	566 872 ₽	573 487 ₽	560 103 ₽	672 359 ₽	678 462 ₽	660 128 ₽
				Дуплекс	704 718 ₽	711 333 ₽	697 949 ₽	810 205 ₽	816 308 ₽	797 974 ₽
			2,2	Нержавеющая	600 513 ₽	607 128 ₽	593 744 ₽	706 000 ₽	712 103 ₽	693 769 ₽
				Углеродистая	583 282 ₽	589 897 ₽	576 513 ₽	688 769 ₽	694 872 ₽	676 538 ₽
				Дуплекс	721 128 ₽	727 744 ₽	714 359 ₽	826 615 ₽	832 718 ₽	814 385 ₽
			3	Нержавеющая	616 923 ₽	623 538 ₽	610 154 ₽	722 410 ₽	728 513 ₽	710 179 ₽
				Углеродистая	599 692 ₽	606 308 ₽	592 923 ₽	705 179 ₽	711 282 ₽	692 949 ₽
				Дуплекс	737 538 ₽	744 154 ₽	730 769 ₽	843 026 ₽	849 128 ₽	830 795 ₽
			4	Нержавеющая	637 132 ₽	643 748 ₽	630 363 ₽	742 619 ₽	748 722 ₽	730 389 ₽
				Углеродистая	619 902 ₽	626 517 ₽	613 132 ₽	725 389 ₽	731 491 ₽	713 158 ₽
				Дуплекс	757 748 ₽	764 363 ₽	750 978 ₽	863 235 ₽	869 337 ₽	851 004 ₽
			5,5	Нержавеющая	675 385 ₽	682 000 ₽	668 615 ₽	780 872 ₽	786 974 ₽	768 641 ₽
				Углеродистая	658 154 ₽	664 769 ₽	651 385 ₽	763 641 ₽	769 744 ₽	751 410 ₽
				Дуплекс	796 000 ₽	802 615 ₽	789 231 ₽	901 487 ₽	907 590 ₽	889 256 ₽
			7,5	Нержавеющая	697 165 ₽	703 781 ₽	690 396 ₽	802 652 ₽	808 755 ₽	790 422 ₽
				Углеродистая	679 934 ₽	686 550 ₽	673 165 ₽	785 422 ₽	791 524 ₽	773 191 ₽
				Дуплекс	817 781 ₽	824 396 ₽	811 011 ₽	923 268 ₽	929 370 ₽	911 037 ₽
			11	Нержавеющая	760 513 ₽	767 128 ₽	753 744 ₽	866 000 ₽	872 103 ₽	853 769 ₽
				Углеродистая	743 282 ₽	749 897 ₽	736 513 ₽	848 769 ₽	854 872 ₽	836 538 ₽
				Дуплекс	881 128 ₽	887 744 ₽	874 359 ₽	986 615 ₽	992 718 ₽	974 385 ₽

Прайс Крон МНХИ вер. 1.7

Исполнение Exd IIb T4

Стандартный срок поставки 14-16 **недель**

Срок действия		30.09.2023	
План 52	по запросу	Сварная рама	5%
План 53	по запросу	Ускоренная поставка (· 2 недели)	10%

Если цена не указана - данное исполнение по запросу

SIZE-POWERTB.	SIZE-POWERTB.**МАрк**	Size	PWR	Attribute	**Одинарное** AFLAS	FFKM	Viton or EPDM	**Двойное** AFLAS	FFKM	Viton or EPDM
1500	**МНХИ** A30-7	3X2-6	0,75	Нержавеющая	639 513 ₽	646 128 ₽	632 744 ₽	745 000 ₽	751 103 ₽	732 769 ₽
				Углеродистая	541 667 ₽	548 282 ₽	534 897 ₽	647 154 ₽	653 256 ₽	634 923 ₽
				Дуплекс	672 128 ₽	678 744 ₽	665 359 ₽	777 615 ₽	783 718 ₽	765 385 ₽
			1,1	Нержавеющая	653 179 ₽	659 795 ₽	646 410 ₽	758 667 ₽	764 769 ₽	746 436 ₽
				Углеродистая	555 333 ₽	561 949 ₽	548 564 ₽	660 821 ₽	666 923 ₽	648 590 ₽
				Дуплекс	685 795 ₽	692 410 ₽	679 026 ₽	791 282 ₽	797 385 ₽	779 051 ₽
	МНХИ A15-11	1.5X1-8	0,75	Нержавеющая	531 821 ₽	538 436 ₽	525 051 ₽	637 308 ₽	643 410 ₽	625 077 ₽
				Углеродистая	518 590 ₽	525 205 ₽	511 821 ₽	624 077 ₽	630 179 ₽	611 846 ₽
				Дуплекс	634 282 ₽	640 897 ₽	627 513 ₽	739 769 ₽	745 872 ₽	727 538 ₽
			1,1	Нержавеющая	545 487 ₽	552 103 ₽	538 718 ₽	650 974 ₽	657 077 ₽	638 744 ₽
				Углеродистая	532 256 ₽	538 872 ₽	525 487 ₽	637 744 ₽	643 846 ₽	625 513 ₽
				Дуплекс	647 949 ₽	654 564 ₽	641 179 ₽	753 436 ₽	759 538 ₽	741 205 ₽
	МНХИ B30-13	3X2-8	0,75	Нержавеющая	631 697 ₽	642 692 ₽	623 179 ₽	756 538 ₽	768 103 ₽	740 282 ₽
				Углеродистая	699 544 ₽	710 538 ₽	691 026 ₽	824 385 ₽	835 949 ₽	808 128 ₽
				Дуплекс	921 082 ₽	932 077 ₽	912 564 ₽	1 045 923 ₽	1 057 487 ₽	1 029 667 ₽
			1,1	Нержавеющая	645 364 ₽	656 359 ₽	636 846 ₽	770 205 ₽	781 769 ₽	753 949 ₽
				Углеродистая	713 210 ₽	724 205 ₽	704 692 ₽	838 051 ₽	849 615 ₽	821 795 ₽
				Дуплекс	934 749 ₽	945 744 ₽	926 231 ₽	1 059 590 ₽	1 071 154 ₽	1 043 333 ₽
			1,5	Нержавеющая	653 569 ₽	664 564 ₽	645 051 ₽	778 410 ₽	789 974 ₽	762 154 ₽
				Углеродистая	721 415 ₽	732 410 ₽	712 897 ₽	846 256 ₽	857 821 ₽	830 000 ₽
				Дуплекс	942 954 ₽	953 949 ₽	934 436 ₽	1 067 795 ₽	1 079 359 ₽	1 051 538 ₽
			2,2	Нержавеющая	669 979 ₽	680 974 ₽	661 462 ₽	794 821 ₽	806 385 ₽	778 564 ₽
				Углеродистая	737 826 ₽	748 821 ₽	729 308 ₽	862 667 ₽	874 231 ₽	846 410 ₽
				Дуплекс	959 364 ₽	970 359 ₽	950 846 ₽	1 084 205 ₽	1 095 769 ₽	1 067 949 ₽
	МНХИ B75-13	4X3-8	0,75	Нержавеющая	709 928 ₽	720 923 ₽	701 410 ₽	834 769 ₽	846 333 ₽	818 513 ₽
				Углеродистая	749 544 ₽	760 538 ₽	741 026 ₽	874 385 ₽	885 949 ₽	858 128 ₽
				Дуплекс	1 003 082 ₽	1 014 077 ₽	994 564 ₽	1 127 923 ₽	1 139 487 ₽	1 111 667 ₽
			1,1	Нержавеющая	723 595 ₽	734 590 ₽	715 077 ₽	848 436 ₽	860 000 ₽	832 179 ₽
				Углеродистая	763 210 ₽	774 205 ₽	754 692 ₽	888 051 ₽	899 615 ₽	871 795 ₽
				Дуплекс	1 016 749 ₽	1 027 744 ₽	1 008 231 ₽	1 141 590 ₽	1 153 154 ₽	1 125 333 ₽
			1,5	Нержавеющая	731 800 ₽	742 795 ₽	723 282 ₽	856 641 ₽	868 205 ₽	840 385 ₽
				Углеродистая	771 415 ₽	782 410 ₽	762 897 ₽	896 256 ₽	907 821 ₽	880 000 ₽
				Дуплекс	1 024 954 ₽	1 035 949 ₽	1 016 436 ₽	1 149 795 ₽	1 161 359 ₽	1 133 538 ₽
			2,2	Нержавеющая	748 210 ₽	759 205 ₽	739 692 ₽	873 051 ₽	884 615 ₽	856 795 ₽
				Углеродистая	787 826 ₽	798 821 ₽	779 308 ₽	912 667 ₽	924 231 ₽	896 410 ₽
				Дуплекс	1 041 364 ₽	1 052 359 ₽	1 032 846 ₽	1 166 205 ₽	1 177 769 ₽	1 149 949 ₽
			3	Нержавеющая	774 372 ₽	785 367 ₽	765 854 ₽	899 213 ₽	910 777 ₽	882 957 ₽
				Углеродистая	813 988 ₽	824 983 ₽	805 470 ₽	938 829 ₽	950 393 ₽	922 572 ₽
				Дуплекс	1 067 526 ₽	1 078 521 ₽	1 059 008 ₽	1 192 367 ₽	1 203 931 ₽	1 176 111 ₽
			4	Нержавеющая	841 039 ₽	852 034 ₽	832 521 ₽	965 880 ₽	977 444 ₽	949 624 ₽
				Углеродистая	880 654 ₽	891 649 ₽	872 136 ₽	1 005 495 ₽	1 017 059 ₽	989 239 ₽
				Дуплекс	1 134 193 ₽	1 145 188 ₽	1 125 675 ₽	1 259 034 ₽	1 270 598 ₽	1 242 777 ₽
			5,5	Нержавеющая	901 113 ₽	912 108 ₽	892 595 ₽	1 025 954 ₽	1 037 518 ₽	1 009 697 ₽
				Углеродистая	940 728 ₽	951 723 ₽	932 210 ₽	1 065 569 ₽	1 077 133 ₽	1 049 313 ₽
				Дуплекс	1 194 267 ₽	1 205 262 ₽	1 185 749 ₽	1 319 108 ₽	1 330 672 ₽	1 302 851 ₽
	МНХИ B6-27	2X1LF-10	0,75	Нержавеющая	682 236 ₽	693 231 ₽	673 718 ₽	807 077 ₽	818 641 ₽	790 821 ₽
				Углеродистая	718 774 ₽	729 769 ₽	710 256 ₽	843 615 ₽	855 179 ₽	827 359 ₽
				Дуплекс	952 621 ₽	963 615 ₽	944 103 ₽	1 077 462 ₽	1 089 026 ₽	1 061 205 ₽
			1,1	Нержавеющая	695 903 ₽	706 897 ₽	687 385 ₽	820 744 ₽	832 308 ₽	804 487 ₽
				Углеродистая	732 441 ₽	743 436 ₽	723 923 ₽	857 282 ₽	868 846 ₽	841 026 ₽
				Дуплекс	966 287 ₽	977 282 ₽	957 769 ₽	1 091 128 ₽	1 102 692 ₽	1 074 872 ₽
			1,5	Нержавеющая	704 108 ₽	715 103 ₽	695 590 ₽	828 949 ₽	840 513 ₽	812 692 ₽
				Углеродистая	740 646 ₽	751 641 ₽	732 128 ₽	865 487 ₽	877 051 ₽	849 231 ₽
				Дуплекс	974 492 ₽	985 487 ₽	965 974 ₽	1 099 333 ₽	1 110 897 ₽	1 083 077 ₽
			2,2	Нержавеющая	720 518 ₽	731 513 ₽	712 000 ₽	845 359 ₽	856 923 ₽	829 103 ₽
				Углеродистая	757 056 ₽	768 051 ₽	748 538 ₽	881 897 ₽	893 462 ₽	865 641 ₽
				Дуплекс	990 903 ₽	1 001 897 ₽	982 385 ₽	1 115 744 ₽	1 127 308 ₽	1 099 487 ₽
	МНХИ B15-19	2X1-10A	0,75	Нержавеющая	682 236 ₽	693 231 ₽	673 718 ₽	807 077 ₽	818 641 ₽	790 821 ₽
				Углеродистая	718 774 ₽	729 769 ₽	710 256 ₽	843 615 ₽	855 179 ₽	827 359 ₽
				Дуплекс	952 621 ₽	963 615 ₽	944 103 ₽	1 077 462 ₽	1 089 026 ₽	1 061 205 ₽
			1,1	Нержавеющая	695 903 ₽	706 897 ₽	687 385 ₽	820 744 ₽	832 308 ₽	804 487 ₽
				Углеродистая	732 441 ₽	743 436 ₽	723 923 ₽	857 282 ₽	868 846 ₽	841 026 ₽
				Дуплекс	966 287 ₽	977 282 ₽	957 769 ₽	1 091 128 ₽	1 102 692 ₽	1 074 872 ₽
			1,5	Нержавеющая	704 108 ₽	715 103 ₽	695 590 ₽	828 949 ₽	840 513 ₽	812 692 ₽
				Углеродистая	740 646 ₽	751 641 ₽	732 128 ₽	865 487 ₽	877 051 ₽	849 231 ₽
				Дуплекс	974 492 ₽	985 487 ₽	965 974 ₽	1 099 333 ₽	1 110 897 ₽	1 083 077 ₽
			2,2	Нержавеющая	720 518 ₽	731 513 ₽	712 000 ₽	845 359 ₽	856 923 ₽	829 103 ₽
				Углеродистая	757 056 ₽	768 051 ₽	748 538 ₽	881 897 ₽	893 462 ₽	865 641 ₽
				Дуплекс	990 903 ₽	1 001 897 ₽	982 385 ₽	1 115 744 ₽	1 127 308 ₽	1 099 487 ₽
	МНХИ B30-20	3X1.5-10A	0,75	Нержавеющая	693 697 ₽	704 692 ₽	685 179 ₽	818 538 ₽	830 103 ₽	802 282 ₽
				Углеродистая	738 005 ₽	749 000 ₽	729 487 ₽	862 846 ₽	874 410 ₽	846 590 ₽
				Дуплекс	984 159 ₽	995 154 ₽	975 641 ₽	1 109 000 ₽	1 120 564 ₽	1 092 744 ₽
			1,1	Нержавеющая	707 364 ₽	718 359 ₽	698 846 ₽	832 205 ₽	843 769 ₽	815 949 ₽
				Углеродистая	751 672 ₽	762 667 ₽	743 154 ₽	876 513 ₽	888 077 ₽	860 256 ₽
				Дуплекс	997 826 ₽	1 008 821 ₽	989 308 ₽	1 122 667 ₽	1 134 231 ₽	1 106 410 ₽
			1,5	Нержавеющая	715 569 ₽	726 564 ₽	707 051 ₽	840 410 ₽	851 974 ₽	824 154 ₽
				Углеродистая	759 877 ₽	770 872 ₽	751 359 ₽	884 718 ₽	896 282 ₽	868 462 ₽
				Дуплекс	1 006 031 ₽	1 017 026 ₽	997 513 ₽	1 130 872 ₽	1 142 436 ₽	1 114 615 ₽
			2,2	Нержавеющая	731 979 ₽	742 974 ₽	723 462 ₽	856 821 ₽	868 385 ₽	840 564 ₽
				Углеродистая	776 287 ₽	787 282 ₽	767 769 ₽	901 128 ₽	912 692 ₽	884 872 ₽
				Дуплекс	1 022 441 ₽	1 033 436 ₽	1 013 923 ₽	1 147 282 ₽	1 158 846 ₽	1 131 026 ₽
			3	Нержавеющая	758 142 ₽	769 136 ₽	749 624 ₽	882 983 ₽	894 547 ₽	866 726 ₽
				Углеродистая	802 449 ₽	813 444 ₽	793 931 ₽	927 290 ₽	938 854 ₽	911 034 ₽
				Дуплекс	1 048 603 ₽	1 059 598 ₽	1 040 085 ₽	1 173 444 ₽	1 185 008 ₽	1 157 188 ₽
	МНХИ B40-20	3X2-10A	0,75	Нержавеющая	709 928 ₽	720 923 ₽	701 410 ₽	834 769 ₽	846 333 ₽	818 513 ₽
				Углеродистая	749 544 ₽	760 538 ₽	741 026 ₽	874 385 ₽	885 949 ₽	858 128 ₽
				Дуплекс	1 003 082 ₽	1 014 077 ₽	994 564 ₽	1 127 923 ₽	1 139 487 ₽	1 111 667 ₽

SIZE-POWERTB.	SIZE-POWERTB.MAp	Size	PWR	Attribute	Одинарное AFLAS	FFKM	Viton or EPDM	Двойное AFLAS	FFKM	Viton or EPDM
1500	**МНХИ** B40-20	3X2-10A	1,1	Нержавеющая	723 595 ₽	734 590 ₽	715 077 ₽	848 436 ₽	860 000 ₽	832 179 ₽
				Углеродистая	763 210 ₽	774 205 ₽	754 692 ₽	888 051 ₽	899 615 ₽	871 795 ₽
				Дуплекс	1 016 749 ₽	1 027 744 ₽	1 008 231 ₽	1 141 590 ₽	1 153 154 ₽	1 125 333 ₽
			1,5	Нержавеющая	731 800 ₽	742 795 ₽	723 282 ₽	856 641 ₽	868 205 ₽	840 385 ₽
				Углеродистая	771 415 ₽	782 410 ₽	762 897 ₽	896 256 ₽	907 821 ₽	880 000 ₽
				Дуплекс	1 024 954 ₽	1 035 949 ₽	1 016 436 ₽	1 149 795 ₽	1 161 359 ₽	1 133 538 ₽
			2,2	Нержавеющая	748 210 ₽	759 205 ₽	739 692 ₽	873 051 ₽	884 615 ₽	856 795 ₽
				Углеродистая	787 826 ₽	798 821 ₽	779 308 ₽	912 667 ₽	924 231 ₽	896 410 ₽
				Дуплекс	1 041 364 ₽	1 052 359 ₽	1 032 846 ₽	1 166 205 ₽	1 177 769 ₽	1 149 949 ₽
			3	Нержавеющая	774 372 ₽	785 367 ₽	765 854 ₽	899 213 ₽	910 777 ₽	882 957 ₽
				Углеродистая	813 988 ₽	824 983 ₽	805 470 ₽	938 829 ₽	950 393 ₽	922 572 ₽
				Дуплекс	1 067 526 ₽	1 078 521 ₽	1 059 008 ₽	1 192 367 ₽	1 203 931 ₽	1 176 111 ₽
			4	Нержавеющая	841 039 ₽	852 034 ₽	832 521 ₽	965 880 ₽	977 444 ₽	949 624 ₽
				Углеродистая	880 654 ₽	891 649 ₽	872 136 ₽	1 005 495 ₽	1 017 059 ₽	989 239 ₽
				Дуплекс	1 134 193 ₽	1 145 188 ₽	1 125 675 ₽	1 259 034 ₽	1 270 598 ₽	1 242 777 ₽
			5,5	Нержавеющая	901 113 ₽	912 108 ₽	892 595 ₽	1 025 954 ₽	1 037 518 ₽	1 009 697 ₽
				Углеродистая	940 728 ₽	951 723 ₽	932 210 ₽	1 065 569 ₽	1 077 133 ₽	1 049 313 ₽
				Дуплекс	1 194 267 ₽	1 205 262 ₽	1 185 749 ₽	1 319 108 ₽	1 330 672 ₽	1 302 851 ₽
	МНХИ B60-17	4X3-10	1,1	Нержавеющая	716 672 ₽	727 667 ₽	708 154 ₽	841 513 ₽	853 077 ₽	825 256 ₽
				Углеродистая	755 518 ₽	766 513 ₽	747 000 ₽	880 359 ₽	891 923 ₽	864 103 ₽
				Дуплекс	1 004 133 ₽	1 015 128 ₽	995 615 ₽	1 128 974 ₽	1 140 538 ₽	1 112 718 ₽
			1,5	Нержавеющая	724 877 ₽	735 872 ₽	716 359 ₽	849 718 ₽	861 282 ₽	833 462 ₽
				Углеродистая	763 723 ₽	774 718 ₽	755 205 ₽	888 564 ₽	900 128 ₽	872 308 ₽
				Дуплекс	1 012 338 ₽	1 023 333 ₽	1 003 821 ₽	1 137 179 ₽	1 148 744 ₽	1 120 923 ₽
			2,2	Нержавеющая	741 287 ₽	752 282 ₽	732 769 ₽	866 128 ₽	877 692 ₽	849 872 ₽
				Углеродистая	780 133 ₽	791 128 ₽	771 615 ₽	904 974 ₽	916 538 ₽	888 718 ₽
				Дуплекс	1 028 749 ₽	1 039 744 ₽	1 020 231 ₽	1 153 590 ₽	1 165 154 ₽	1 137 333 ₽
			3	Нержавеющая	767 449 ₽	778 444 ₽	758 931 ₽	892 290 ₽	903 854 ₽	876 034 ₽
				Углеродистая	806 295 ₽	817 290 ₽	797 777 ₽	931 136 ₽	942 701 ₽	914 880 ₽
				Дуплекс	1 054 911 ₽	1 065 906 ₽	1 046 393 ₽	1 179 752 ₽	1 191 316 ₽	1 163 495 ₽
			4	Нержавеющая	834 116 ₽	845 111 ₽	825 598 ₽	958 957 ₽	970 521 ₽	942 701 ₽
				Углеродистая	872 962 ₽	883 957 ₽	864 444 ₽	997 803 ₽	1 009 367 ₽	981 547 ₽
				Дуплекс	1 121 577 ₽	1 132 572 ₽	1 113 059 ₽	1 246 418 ₽	1 257 983 ₽	1 230 162 ₽
			5,5	Нержавеющая	894 190 ₽	905 185 ₽	885 672 ₽	1 019 031 ₽	1 030 595 ₽	1 002 774 ₽
				Углеродистая	933 036 ₽	944 031 ₽	924 518 ₽	1 057 877 ₽	1 069 441 ₽	1 041 621 ₽
				Дуплекс	1 181 651 ₽	1 192 646 ₽	1 173 133 ₽	1 306 492 ₽	1 318 056 ₽	1 290 236 ₽
	МНХИ A25-11	3X1.5-8	0,75	Нержавеющая	570 436 ₽	577 051 ₽	563 667 ₽	675 923 ₽	682 026 ₽	663 692 ₽
				Углеродистая	553 205 ₽	559 821 ₽	546 436 ₽	658 692 ₽	664 795 ₽	646 462 ₽
				Дуплекс	691 051 ₽	697 667 ₽	684 282 ₽	796 538 ₽	802 641 ₽	784 308 ₽
			1,1	Нержавеющая	584 103 ₽	590 718 ₽	577 333 ₽	689 590 ₽	695 692 ₽	677 359 ₽
				Углеродистая	566 872 ₽	573 487 ₽	560 103 ₽	672 359 ₽	678 462 ₽	660 128 ₽
				Дуплекс	704 718 ₽	711 333 ₽	697 949 ₽	810 205 ₽	816 308 ₽	797 974 ₽
			1,5	Нержавеющая	592 308 ₽	598 923 ₽	585 538 ₽	697 795 ₽	703 897 ₽	685 564 ₽
				Углеродистая	575 077 ₽	581 692 ₽	568 308 ₽	680 564 ₽	686 667 ₽	668 333 ₽
				Дуплекс	712 923 ₽	719 538 ₽	706 154 ₽	818 410 ₽	824 513 ₽	806 179 ₽
	МНХИ B120-17	4X3-10H	1,1	Нержавеющая	745 672 ₽	756 667 ₽	737 154 ₽	870 513 ₽	882 077 ₽	854 256 ₽
				Углеродистая	797 826 ₽	808 821 ₽	789 308 ₽	922 667 ₽	934 231 ₽	906 410 ₽
				Дуплекс	1 073 518 ₽	1 084 513 ₽	1 065 000 ₽	1 198 359 ₽	1 209 923 ₽	1 182 103 ₽
			1,5	Нержавеющая	753 877 ₽	764 872 ₽	745 359 ₽	878 718 ₽	890 282 ₽	862 462 ₽
				Углеродистая	806 031 ₽	817 026 ₽	797 513 ₽	930 872 ₽	942 436 ₽	914 615 ₽
				Дуплекс	1 081 723 ₽	1 092 718 ₽	1 073 205 ₽	1 206 564 ₽	1 218 128 ₽	1 190 308 ₽
			2,2	Нержавеющая	770 287 ₽	781 282 ₽	761 769 ₽	895 128 ₽	906 692 ₽	878 872 ₽
				Углеродистая	822 441 ₽	833 436 ₽	813 923 ₽	947 282 ₽	958 846 ₽	931 026 ₽
				Дуплекс	1 098 133 ₽	1 109 128 ₽	1 089 615 ₽	1 222 974 ₽	1 234 538 ₽	1 206 718 ₽
			3	Нержавеющая	796 449 ₽	807 444 ₽	787 931 ₽	921 290 ₽	932 854 ₽	905 034 ₽
				Углеродистая	848 603 ₽	859 598 ₽	840 085 ₽	973 444 ₽	985 008 ₽	957 188 ₽
				Дуплекс	1 124 295 ₽	1 135 290 ₽	1 115 777 ₽	1 249 136 ₽	1 260 701 ₽	1 232 880 ₽
			4	Нержавеющая	863 116 ₽	874 111 ₽	854 598 ₽	987 957 ₽	999 521 ₽	971 701 ₽
				Углеродистая	915 270 ₽	926 265 ₽	906 752 ₽	1 040 111 ₽	1 051 675 ₽	1 023 854 ₽
				Дуплекс	1 190 962 ₽	1 201 957 ₽	1 182 444 ₽	1 315 803 ₽	1 327 367 ₽	1 299 547 ₽
			5,5	Нержавеющая	923 190 ₽	934 185 ₽	914 672 ₽	1 048 031 ₽	1 059 595 ₽	1 031 774 ₽
				Углеродистая	975 344 ₽	986 338 ₽	966 826 ₽	1 100 185 ₽	1 111 749 ₽	1 083 928 ₽
				Дуплекс	1 251 036 ₽	1 262 031 ₽	1 242 518 ₽	1 375 877 ₽	1 387 441 ₽	1 359 621 ₽
			7,5	Нержавеющая	893 897 ₽	904 892 ₽	885 379 ₽	1 018 738 ₽	1 030 303 ₽	1 002 482 ₽
				Углеродистая	946 051 ₽	957 046 ₽	937 533 ₽	1 070 892 ₽	1 082 456 ₽	1 054 636 ₽
				Дуплекс	1 221 744 ₽	1 232 738 ₽	1 213 226 ₽	1 346 585 ₽	1 358 149 ₽	1 330 328 ₽
			11	Нержавеющая	951 153 ₽	962 148 ₽	942 635 ₽	1 075 994 ₽	1 087 558 ₽	1 059 737 ₽
				Углеродистая	1 003 307 ₽	1 014 302 ₽	994 789 ₽	1 128 148 ₽	1 139 712 ₽	1 111 891 ₽
				Дуплекс	1 278 999 ₽	1 289 994 ₽	1 270 481 ₽	1 403 840 ₽	1 415 404 ₽	1 387 584 ₽
	МНХИ B120-18	6X4-10	3	Нержавеющая	867 834 ₽	878 829 ₽	859 316 ₽	992 675 ₽	1 004 239 ₽	976 418 ₽
				Углеродистая	917 834 ₽	928 829 ₽	909 316 ₽	1 042 675 ₽	1 054 239 ₽	1 026 418 ₽
				Дуплекс	1 237 834 ₽	1 248 829 ₽	1 229 316 ₽	1 362 675 ₽	1 374 239 ₽	1 346 418 ₽
			4	Нержавеющая	934 501 ₽	945 495 ₽	925 983 ₽	1 059 342 ₽	1 070 906 ₽	1 043 085 ₽
				Углеродистая	984 501 ₽	995 495 ₽	975 983 ₽	1 109 342 ₽	1 120 906 ₽	1 093 085 ₽
				Дуплекс	1 304 501 ₽	1 315 495 ₽	1 295 983 ₽	1 429 342 ₽	1 440 906 ₽	1 413 085 ₽
			5,5	Нержавеющая	994 574 ₽	1 005 569 ₽	986 056 ₽	1 119 415 ₽	1 130 979 ₽	1 103 159 ₽
				Углеродистая	1 044 574 ₽	1 055 569 ₽	1 036 056 ₽	1 169 415 ₽	1 180 979 ₽	1 153 159 ₽
				Дуплекс	1 364 574 ₽	1 375 569 ₽	1 356 056 ₽	1 489 415 ₽	1 500 979 ₽	1 473 159 ₽
			7,5	Нержавеющая	965 282 ₽	976 277 ₽	956 764 ₽	1 090 123 ₽	1 101 687 ₽	1 073 867 ₽
				Углеродистая	1 015 282 ₽	1 026 277 ₽	1 006 764 ₽	1 140 123 ₽	1 151 687 ₽	1 123 867 ₽
				Дуплекс	1 335 282 ₽	1 346 277 ₽	1 326 764 ₽	1 460 123 ₽	1 471 687 ₽	1 443 867 ₽
			11	Нержавеющая	1 022 537 ₽	1 033 532 ₽	1 014 019 ₽	1 147 378 ₽	1 158 943 ₽	1 131 122 ₽
				Углеродистая	1 072 537 ₽	1 083 532 ₽	1 064 019 ₽	1 197 378 ₽	1 208 943 ₽	1 181 122 ₽
				Дуплекс	1 392 537 ₽	1 403 532 ₽	1 384 019 ₽	1 517 378 ₽	1 528 943 ₽	1 501 122 ₽
	МНХИ B200-20	6X4-10H	3	Нержавеющая	933 603 ₽	944 598 ₽	925 085 ₽	1 058 444 ₽	1 070 008 ₽	1 042 188 ₽
				Углеродистая	990 911 ₽	1 001 906 ₽	982 393 ₽	1 115 752 ₽	1 127 316 ₽	1 099 495 ₽
				Дуплекс	1 357 680 ₽	1 368 675 ₽	1 349 162 ₽	1 482 521 ₽	1 494 085 ₽	1 466 265 ₽
			4	Нержавеющая	1 000 270 ₽	1 011 265 ₽	991 752 ₽	1 125 111 ₽	1 136 675 ₽	1 108 854 ₽
				Углеродистая	1 057 577 ₽	1 068 572 ₽	1 049 059 ₽	1 182 418 ₽	1 193 983 ₽	1 166 162 ₽
				Дуплекс	1 424 347 ₽	1 435 342 ₽	1 415 829 ₽	1 549 188 ₽	1 560 752 ₽	1 532 931 ₽
			5,5	Нержавеющая	1 060 344 ₽	1 071 338 ₽	1 051 826 ₽	1 185 185 ₽	1 196 749 ₽	1 168 928 ₽
				Углеродистая	1 117 651 ₽	1 128 646 ₽	1 109 133 ₽	1 242 492 ₽	1 254 056 ₽	1 226 236 ₽

SIZE-POWERTB.	SIZE-POWERTB.MAp	Size	PWR	Attribute	Одинарное AFLAS	FFKM	Viton or EPDM	Двойное AFLAS	FFKM	Viton or EPDM
1500	**МНХИ** B200-20	6X4-10H	5,5	Дуплекс	1 484 421 ₽	1 495 415 ₽	1 475 903 ₽	1 609 262 ₽	1 620 826 ₽	1 593 005 ₽
			7,5	Нержавеющая	1 031 051 ₽	1 042 046 ₽	1 022 533 ₽	1 155 892 ₽	1 167 456 ₽	1 139 636 ₽
				Углеродистая	1 088 359 ₽	1 099 354 ₽	1 079 841 ₽	1 213 200 ₽	1 224 764 ₽	1 196 944 ₽
				Дуплекс	1 455 128 ₽	1 466 123 ₽	1 446 610 ₽	1 579 969 ₽	1 591 533 ₽	1 563 713 ₽
			11	Нержавеющая	1 088 307 ₽	1 099 302 ₽	1 079 789 ₽	1 213 148 ₽	1 224 712 ₽	1 196 891 ₽
				Углеродистая	1 145 614 ₽	1 156 609 ₽	1 137 096 ₽	1 270 455 ₽	1 282 019 ₽	1 254 199 ₽
				Дуплекс	1 512 384 ₽	1 523 378 ₽	1 503 866 ₽	1 637 225 ₽	1 648 789 ₽	1 620 968 ₽
			15	Нержавеющая	1 089 564 ₽	1 100 559 ₽	1 081 046 ₽	1 214 405 ₽	1 225 969 ₽	1 198 149 ₽
				Углеродистая	1 146 872 ₽	1 157 867 ₽	1 138 354 ₽	1 271 713 ₽	1 283 277 ₽	1 255 456 ₽
				Дуплекс	1 513 641 ₽	1 524 636 ₽	1 505 123 ₽	1 638 482 ₽	1 650 046 ₽	1 622 226 ₽
	МНХИ B20-44	3X1.5LF-13	2,2	Нержавеющая	391 672 ₽	402 667 ₽	383 154 ₽	516 513 ₽	528 077 ₽	500 256 ₽
				Углеродистая	822 441 ₽	833 436 ₽	813 923 ₽	947 282 ₽	958 846 ₽	931 026 ₽
				Дуплекс	1 098 133 ₽	1 109 128 ₽	1 089 615 ₽	1 222 974 ₽	1 234 538 ₽	1 206 718 ₽
			3	Нержавеющая	417 834 ₽	428 829 ₽	409 316 ₽	542 675 ₽	554 239 ₽	526 418 ₽
				Углеродистая	848 603 ₽	859 598 ₽	840 085 ₽	973 444 ₽	985 008 ₽	957 188 ₽
				Дуплекс	1 124 295 ₽	1 135 290 ₽	1 115 777 ₽	1 249 136 ₽	1 260 701 ₽	1 232 880 ₽
			4	Нержавеющая	484 501 ₽	495 495 ₽	475 983 ₽	609 342 ₽	620 906 ₽	593 085 ₽
				Углеродистая	915 270 ₽	926 265 ₽	906 752 ₽	1 040 111 ₽	1 051 675 ₽	1 023 854 ₽
				Дуплекс	1 190 962 ₽	1 201 957 ₽	1 182 444 ₽	1 315 803 ₽	1 327 367 ₽	1 299 547 ₽
			5,5	Нержавеющая	544 574 ₽	555 569 ₽	536 056 ₽	669 415 ₽	680 979 ₽	653 159 ₽
				Углеродистая	975 344 ₽	986 338 ₽	966 826 ₽	1 100 185 ₽	1 111 749 ₽	1 083 928 ₽
				Дуплекс	1 251 036 ₽	1 262 031 ₽	1 242 518 ₽	1 375 877 ₽	1 387 441 ₽	1 359 621 ₽
			7,5	Нержавеющая	515 282 ₽	526 277 ₽	506 764 ₽	640 123 ₽	651 687 ₽	623 867 ₽
				Углеродистая	946 051 ₽	957 046 ₽	937 533 ₽	1 070 892 ₽	1 082 456 ₽	1 054 636 ₽
				Дуплекс	1 221 744 ₽	1 232 738 ₽	1 213 226 ₽	1 346 585 ₽	1 358 149 ₽	1 330 328 ₽
	МНХИ B40-30	3X1.5-13	3	Нержавеющая	805 526 ₽	816 521 ₽	797 008 ₽	930 367 ₽	941 931 ₽	914 111 ₽
				Углеродистая	848 603 ₽	859 598 ₽	840 085 ₽	973 444 ₽	985 008 ₽	957 188 ₽
				Дуплекс	1 124 295 ₽	1 135 290 ₽	1 115 777 ₽	1 249 136 ₽	1 260 701 ₽	1 232 880 ₽
			4	Нержавеющая	872 193 ₽	883 188 ₽	863 675 ₽	997 034 ₽	1 008 598 ₽	980 777 ₽
				Углеродистая	915 270 ₽	926 265 ₽	906 752 ₽	1 040 111 ₽	1 051 675 ₽	1 023 854 ₽
				Дуплекс	1 190 962 ₽	1 201 957 ₽	1 182 444 ₽	1 315 803 ₽	1 327 367 ₽	1 299 547 ₽
			5,5	Нержавеющая	932 267 ₽	943 262 ₽	923 749 ₽	1 057 108 ₽	1 068 672 ₽	1 040 851 ₽
				Углеродистая	975 344 ₽	986 338 ₽	966 826 ₽	1 100 185 ₽	1 111 749 ₽	1 083 928 ₽
				Дуплекс	1 251 036 ₽	1 262 031 ₽	1 242 518 ₽	1 375 877 ₽	1 387 441 ₽	1 359 621 ₽
			7,5	Нержавеющая	902 974 ₽	913 969 ₽	894 456 ₽	1 027 815 ₽	1 039 379 ₽	1 011 559 ₽
				Углеродистая	946 051 ₽	957 046 ₽	937 533 ₽	1 070 892 ₽	1 082 456 ₽	1 054 636 ₽
				Дуплекс	1 221 744 ₽	1 232 738 ₽	1 213 226 ₽	1 346 585 ₽	1 358 149 ₽	1 330 328 ₽
			11	Нержавеющая	960 230 ₽	971 225 ₽	951 712 ₽	1 085 071 ₽	1 096 635 ₽	1 068 814 ₽
				Углеродистая	1 003 307 ₽	1 014 302 ₽	994 789 ₽	1 128 148 ₽	1 139 712 ₽	1 111 891 ₽
				Дуплекс	1 278 999 ₽	1 289 994 ₽	1 270 481 ₽	1 403 840 ₽	1 415 404 ₽	1 387 584 ₽
	МНХИ B60-32	3X2-13	4	Нержавеющая	886 039 ₽	897 034 ₽	877 521 ₽	1 010 880 ₽	1 022 444 ₽	994 624 ₽
				Углеродистая	930 654 ₽	941 649 ₽	922 136 ₽	1 055 495 ₽	1 067 059 ₽	1 039 239 ₽
				Дуплекс	1 216 193 ₽	1 227 188 ₽	1 207 675 ₽	1 341 034 ₽	1 352 598 ₽	1 324 777 ₽
			5,5	Нержавеющая	946 113 ₽	957 108 ₽	937 595 ₽	1 070 954 ₽	1 082 518 ₽	1 054 697 ₽
				Углеродистая	990 728 ₽	1 001 723 ₽	982 210 ₽	1 115 569 ₽	1 127 133 ₽	1 099 313 ₽
				Дуплекс	1 276 267 ₽	1 287 262 ₽	1 267 749 ₽	1 401 108 ₽	1 412 672 ₽	1 384 851 ₽
			7,5	Нержавеющая	916 821 ₽	927 815 ₽	908 303 ₽	1 041 662 ₽	1 053 226 ₽	1 025 405 ₽
				Углеродистая	961 436 ₽	972 431 ₽	952 918 ₽	1 086 277 ₽	1 097 841 ₽	1 070 021 ₽
				Дуплекс	1 246 974 ₽	1 257 969 ₽	1 238 456 ₽	1 371 815 ₽	1 383 379 ₽	1 355 559 ₽
			11	Нержавеющая	974 076 ₽	985 071 ₽	965 558 ₽	1 098 917 ₽	1 110 481 ₽	1 082 661 ₽
				Углеродистая	1 018 691 ₽	1 029 686 ₽	1 010 173 ₽	1 143 532 ₽	1 155 096 ₽	1 127 276 ₽
				Дуплекс	1 304 230 ₽	1 315 225 ₽	1 295 712 ₽	1 429 071 ₽	1 440 635 ₽	1 412 814 ₽
			15	Нержавеющая	975 333 ₽	986 328 ₽	966 815 ₽	1 100 174 ₽	1 111 738 ₽	1 083 918 ₽
				Углеродистая	1 019 949 ₽	1 030 944 ₽	1 011 431 ₽	1 144 790 ₽	1 156 354 ₽	1 128 533 ₽
				Дуплекс	1 305 487 ₽	1 316 482 ₽	1 296 969 ₽	1 430 328 ₽	1 441 892 ₽	1 414 072 ₽
	МНХИ B120-33	4X3-13	5,5	Нержавеющая	980 728 ₽	991 723 ₽	972 210 ₽	1 105 569 ₽	1 117 133 ₽	1 089 313 ₽
				Углеродистая	1 029 190 ₽	1 040 185 ₽	1 020 672 ₽	1 154 031 ₽	1 165 595 ₽	1 137 774 ₽
				Дуплекс	1 339 344 ₽	1 350 338 ₽	1 330 826 ₽	1 464 185 ₽	1 475 749 ₽	1 447 928 ₽
			7,5	Нержавеющая	951 436 ₽	962 431 ₽	942 918 ₽	1 076 277 ₽	1 087 841 ₽	1 060 021 ₽
				Углеродистая	999 897 ₽	1 010 892 ₽	991 379 ₽	1 124 738 ₽	1 136 303 ₽	1 108 482 ₽
				Дуплекс	1 310 051 ₽	1 321 046 ₽	1 301 533 ₽	1 434 892 ₽	1 446 456 ₽	1 418 636 ₽
			11	Нержавеющая	1 008 691 ₽	1 019 686 ₽	1 000 173 ₽	1 133 532 ₽	1 145 096 ₽	1 117 276 ₽
				Углеродистая	1 057 153 ₽	1 068 148 ₽	1 048 635 ₽	1 181 994 ₽	1 193 558 ₽	1 165 737 ₽
				Дуплекс	1 367 307 ₽	1 378 302 ₽	1 358 789 ₽	1 492 148 ₽	1 503 712 ₽	1 475 891 ₽
			15	Нержавеющая	1 009 949 ₽	1 020 944 ₽	1 001 431 ₽	1 134 790 ₽	1 146 354 ₽	1 118 533 ₽
				Углеродистая	1 058 410 ₽	1 069 405 ₽	1 049 892 ₽	1 183 251 ₽	1 194 815 ₽	1 166 995 ₽
				Дуплекс	1 368 564 ₽	1 379 559 ₽	1 360 046 ₽	1 493 405 ₽	1 504 969 ₽	1 477 149 ₽
			18,5	Нержавеющая	1 047 910 ₽	1 058 905 ₽	1 039 392 ₽	1 172 751 ₽	1 184 315 ₽	1 156 494 ₽
				Углеродистая	1 096 371 ₽	1 107 366 ₽	1 087 853 ₽	1 221 212 ₽	1 232 776 ₽	1 204 956 ₽
				Дуплекс	1 406 525 ₽	1 417 520 ₽	1 398 007 ₽	1 531 366 ₽	1 542 930 ₽	1 515 110 ₽
	МНХИ B120-35	4X3-13HH	2,2	Нержавеющая	827 826 ₽	838 821 ₽	819 308 ₽	952 667 ₽	964 231 ₽	936 410 ₽
				Углеродистая	876 287 ₽	887 282 ₽	867 769 ₽	1 001 128 ₽	1 012 692 ₽	984 872 ₽
				Дуплекс	1 186 441 ₽	1 197 436 ₽	1 177 923 ₽	1 311 282 ₽	1 322 846 ₽	1 295 026 ₽
			3	Нержавеющая	853 988 ₽	864 983 ₽	845 470 ₽	978 829 ₽	990 393 ₽	962 572 ₽
				Углеродистая	902 449 ₽	913 444 ₽	893 931 ₽	1 027 290 ₽	1 038 854 ₽	1 011 034 ₽
				Дуплекс	1 212 603 ₽	1 223 598 ₽	1 204 085 ₽	1 337 444 ₽	1 349 008 ₽	1 321 188 ₽
			4	Нержавеющая	920 654 ₽	931 649 ₽	912 136 ₽	1 045 495 ₽	1 057 059 ₽	1 029 239 ₽
				Углеродистая	969 116 ₽	980 111 ₽	960 598 ₽	1 093 957 ₽	1 105 521 ₽	1 077 701 ₽
				Дуплекс	1 279 270 ₽	1 290 265 ₽	1 270 752 ₽	1 404 111 ₽	1 415 675 ₽	1 387 854 ₽
			5,5	Нержавеющая	980 728 ₽	991 723 ₽	972 210 ₽	1 105 569 ₽	1 117 133 ₽	1 089 313 ₽
				Углеродистая	1 029 190 ₽	1 040 185 ₽	1 020 672 ₽	1 154 031 ₽	1 165 595 ₽	1 137 774 ₽
				Дуплекс	1 339 344 ₽	1 350 338 ₽	1 330 826 ₽	1 464 185 ₽	1 475 749 ₽	1 447 928 ₽
			7,5	Нержавеющая	951 436 ₽	962 431 ₽	942 918 ₽	1 076 277 ₽	1 087 841 ₽	1 060 021 ₽
				Углеродистая	999 897 ₽	1 010 892 ₽	991 379 ₽	1 124 738 ₽	1 136 303 ₽	1 108 482 ₽
				Дуплекс	1 310 051 ₽	1 321 046 ₽	1 301 533 ₽	1 434 892 ₽	1 446 456 ₽	1 418 636 ₽
			11	Нержавеющая	1 008 691 ₽	1 019 686 ₽	1 000 173 ₽	1 133 532 ₽	1 145 096 ₽	1 117 276 ₽
				Углеродистая	1 057 153 ₽	1 068 148 ₽	1 048 635 ₽	1 181 994 ₽	1 193 558 ₽	1 165 737 ₽
				Дуплекс	1 367 307 ₽	1 378 302 ₽	1 358 789 ₽	1 492 148 ₽	1 503 712 ₽	1 475 891 ₽
			15	Нержавеющая	1 009 949 ₽	1 020 944 ₽	1 001 431 ₽	1 134 790 ₽	1 146 354 ₽	1 118 533 ₽
				Углеродистая	1 058 410 ₽	1 069 405 ₽	1 049 892 ₽	1 183 251 ₽	1 194 815 ₽	1 166 995 ₽
				Дуплекс	1 368 564 ₽	1 379 559 ₽	1 360 046 ₽	1 493 405 ₽	1 504 969 ₽	1 477 149 ₽
			18,5	Нержавеющая	1 047 910 ₽	1 058 905 ₽	1 039 392 ₽	1 172 751 ₽	1 184 315 ₽	1 156 494 ₽

SIZE-POWERTB.	SIZE-POWERTB.МАр	Size	PWR	Attribute	Одинарное AFLAS	FFKM	Viton or EPDM	Двойное AFLAS	FFKM	Viton or EPDM
1500	**МНХИ** B120-35	4X3-13HH	18,5	Углеродистая	1 096 371 ₽	1 107 366 ₽	1 087 853 ₽	1 221 212 ₽	1 232 776 ₽	1 204 956 ₽
				Дуплекс	1 406 525 ₽	1 417 520 ₽	1 398 007 ₽	1 531 366 ₽	1 542 930 ₽	1 515 110 ₽
			22	Нержавеющая	1 144 041 ₽	1 155 036 ₽	1 135 523 ₽	1 268 882 ₽	1 280 446 ₽	1 252 626 ₽
				Углеродистая	1 192 503 ₽	1 203 497 ₽	1 183 985 ₽	1 317 344 ₽	1 328 908 ₽	1 301 087 ₽
				Дуплекс	1 502 656 ₽	1 513 651 ₽	1 494 138 ₽	1 627 497 ₽	1 639 062 ₽	1 611 241 ₽
	МНХИ B225-31	6X4-13A	7,5	Нержавеющая	1 017 744 ₽	1 028 738 ₽	1 009 226 ₽	1 142 585 ₽	1 154 149 ₽	1 126 328 ₽
				Углеродистая	1 072 974 ₽	1 083 969 ₽	1 064 456 ₽	1 197 815 ₽	1 209 379 ₽	1 181 559 ₽
				Дуплекс	1 429 897 ₽	1 440 892 ₽	1 421 379 ₽	1 554 738 ₽	1 566 303 ₽	1 538 482 ₽
			11	Нержавеющая	1 074 999 ₽	1 085 994 ₽	1 066 481 ₽	1 199 840 ₽	1 211 404 ₽	1 183 584 ₽
				Углеродистая	1 130 230 ₽	1 141 225 ₽	1 121 712 ₽	1 255 071 ₽	1 266 635 ₽	1 238 814 ₽
				Дуплекс	1 487 153 ₽	1 498 148 ₽	1 478 635 ₽	1 611 994 ₽	1 623 558 ₽	1 595 737 ₽
			15	Нержавеющая	1 076 256 ₽	1 087 251 ₽	1 067 738 ₽	1 201 097 ₽	1 212 662 ₽	1 184 841 ₽
				Углеродистая	1 131 487 ₽	1 142 482 ₽	1 122 969 ₽	1 256 328 ₽	1 267 892 ₽	1 240 072 ₽
				Дуплекс	1 488 410 ₽	1 499 405 ₽	1 479 892 ₽	1 613 251 ₽	1 624 815 ₽	1 596 995 ₽
			18,5	Нержавеющая	1 114 217 ₽	1 125 212 ₽	1 105 699 ₽	1 239 058 ₽	1 250 623 ₽	1 222 802 ₽
				Углеродистая	1 169 448 ₽	1 180 443 ₽	1 160 930 ₽	1 294 289 ₽	1 305 853 ₽	1 278 033 ₽
				Дуплекс	1 526 371 ₽	1 537 366 ₽	1 517 853 ₽	1 651 212 ₽	1 662 776 ₽	1 634 956 ₽
			22	Нержавеющая	1 210 349 ₽	1 221 344 ₽	1 201 831 ₽	1 335 190 ₽	1 346 754 ₽	1 318 933 ₽
				Углеродистая	1 265 579 ₽	1 276 574 ₽	1 257 062 ₽	1 390 421 ₽	1 401 985 ₽	1 374 164 ₽
				Дуплекс	1 622 503 ₽	1 633 497 ₽	1 613 985 ₽	1 747 344 ₽	1 758 908 ₽	1 731 087 ₽
			30	Нержавеющая	1 215 452 ₽	1 226 447 ₽	1 206 934 ₽	1 340 293 ₽	1 351 857 ₽	1 324 037 ₽
				Углеродистая	1 270 683 ₽	1 281 678 ₽	1 262 165 ₽	1 395 524 ₽	1 407 088 ₽	1 379 268 ₽
				Дуплекс	1 627 606 ₽	1 638 601 ₽	1 619 088 ₽	1 752 447 ₽	1 764 011 ₽	1 736 191 ₽
	МНХИ C450-11	8X6-14A	22	Нержавеющая	1 594 267 ₽	1 631 703 ₽	1 583 344 ₽	1 774 549 ₽	1 843 395 ₽	1 753 087 ₽
				Углеродистая	1 923 805 ₽	1 961 241 ₽	1 912 882 ₽	2 104 087 ₽	2 172 933 ₽	2 082 626 ₽
				Дуплекс	2 677 036 ₽	2 714 472 ₽	2 666 113 ₽	2 857 318 ₽	2 926 164 ₽	2 835 856 ₽
			30	Нержавеющая	1 599 370 ₽	1 636 806 ₽	1 588 447 ₽	1 779 652 ₽	1 848 498 ₽	1 758 191 ₽
				Углеродистая	1 928 909 ₽	1 966 345 ₽	1 917 986 ₽	2 109 191 ₽	2 178 037 ₽	2 087 729 ₽
				Дуплекс	2 682 139 ₽	2 719 575 ₽	2 671 216 ₽	2 862 422 ₽	2 931 268 ₽	2 840 960 ₽
			37	Нержавеющая	1 783 333 ₽	1 820 769 ₽	1 772 410 ₽	1 963 615 ₽	2 032 462 ₽	1 942 154 ₽
				Углеродистая	2 112 872 ₽	2 150 308 ₽	2 101 949 ₽	2 293 154 ₽	2 362 000 ₽	2 271 692 ₽
				Дуплекс	2 866 103 ₽	2 903 538 ₽	2 855 179 ₽	3 046 385 ₽	3 115 231 ₽	3 024 923 ₽
			45	Нержавеющая	1 822 263 ₽	1 859 698 ₽	1 811 339 ₽	2 002 545 ₽	2 071 391 ₽	1 981 083 ₽
				Углеродистая	2 151 801 ₽	2 189 237 ₽	2 140 878 ₽	2 332 083 ₽	2 400 929 ₽	2 310 622 ₽
				Дуплекс	2 905 032 ₽	2 942 468 ₽	2 894 109 ₽	3 085 314 ₽	3 154 160 ₽	3 063 852 ₽
			55	Нержавеющая	2 060 872 ₽	2 098 308 ₽	2 049 949 ₽	2 241 154 ₽	2 310 000 ₽	2 219 692 ₽
				Углеродистая	2 390 410 ₽	2 427 846 ₽	2 379 487 ₽	2 570 692 ₽	2 639 538 ₽	2 549 231 ₽
				Дуплекс	3 143 641 ₽	3 181 077 ₽	3 132 718 ₽	3 323 923 ₽	3 392 769 ₽	3 302 462 ₽
	МНХИ C850-30	10X8-14	75	Нержавеющая	2 923 512 ₽	2 960 948 ₽	2 912 589 ₽	3 103 794 ₽	3 172 640 ₽	3 082 332 ₽
				Углеродистая	3 362 896 ₽	3 400 332 ₽	3 351 973 ₽	3 543 178 ₽	3 612 025 ₽	3 521 717 ₽
				Дуплекс	4 367 204 ₽	4 404 640 ₽	4 356 281 ₽	4 547 486 ₽	4 616 332 ₽	4 526 025 ₽
			90	Нержавеющая	0 ₽	0 ₽	0 ₽	0 ₽	0 ₽	0 ₽
				Углеродистая	0 ₽	0 ₽	0 ₽	0 ₽	0 ₽	0 ₽
				Дуплекс	0 ₽	0 ₽	0 ₽	0 ₽	0 ₽	0 ₽
	МНХИ C300-51	6X4-16	30	Нержавеющая	1 557 832 ₽	1 595 268 ₽	1 546 909 ₽	1 738 114 ₽	1 806 960 ₽	1 716 652 ₽
				Углеродистая	1 871 216 ₽	1 908 652 ₽	1 860 293 ₽	2 051 498 ₽	2 120 345 ₽	2 030 037 ₽
				Дуплекс	2 587 524 ₽	2 624 960 ₽	2 576 601 ₽	2 767 806 ₽	2 836 652 ₽	2 746 345 ₽
			37	Нержавеющая	1 741 795 ₽	1 779 231 ₽	1 730 872 ₽	1 922 077 ₽	1 990 923 ₽	1 900 615 ₽
				Углеродистая	2 055 179 ₽	2 092 615 ₽	2 044 256 ₽	2 235 462 ₽	2 304 308 ₽	2 214 000 ₽
				Дуплекс	2 771 487 ₽	2 808 923 ₽	2 760 564 ₽	2 951 769 ₽	3 020 615 ₽	2 930 308 ₽
			45	Нержавеющая	1 780 724 ₽	1 818 160 ₽	1 769 801 ₽	1 961 006 ₽	2 029 852 ₽	1 939 545 ₽
				Углеродистая	2 094 109 ₽	2 131 545 ₽	2 083 186 ₽	2 274 391 ₽	2 343 237 ₽	2 252 929 ₽
				Дуплекс	2 810 416 ₽	2 847 852 ₽	2 799 493 ₽	2 990 698 ₽	3 059 545 ₽	2 969 237 ₽
			55	Нержавеющая	2 019 333 ₽	2 056 769 ₽	2 008 410 ₽	2 199 615 ₽	2 268 462 ₽	2 178 154 ₽
				Углеродистая	2 332 718 ₽	2 370 154 ₽	2 321 795 ₽	2 513 000 ₽	2 581 846 ₽	2 491 538 ₽
				Дуплекс	3 049 026 ₽	3 086 462 ₽	3 038 103 ₽	3 229 308 ₽	3 298 154 ₽	3 207 846 ₽
			75	Нержавеющая	2 599 512 ₽	2 636 948 ₽	2 588 589 ₽	2 779 794 ₽	2 848 640 ₽	2 758 332 ₽
				Углеродистая	2 912 896 ₽	2 950 332 ₽	2 901 973 ₽	3 093 178 ₽	3 162 025 ₽	3 071 717 ₽
				Дуплекс	3 629 204 ₽	3 666 640 ₽	3 618 281 ₽	3 809 486 ₽	3 878 332 ₽	3 788 025 ₽
	МНХИ C500-46	8X6-16A	37	Нержавеющая	1 931 795 ₽	1 969 231 ₽	1 920 872 ₽	2 112 077 ₽	2 180 923 ₽	2 090 615 ₽
				Углеродистая	2 385 949 ₽	2 423 385 ₽	2 375 026 ₽	2 566 231 ₽	2 635 077 ₽	2 544 769 ₽
				Дуплекс	3 313 949 ₽	3 351 385 ₽	3 303 026 ₽	3 494 231 ₽	3 563 077 ₽	3 472 769 ₽
			45	Нержавеющая	1 970 724 ₽	2 008 160 ₽	1 959 801 ₽	2 151 006 ₽	2 219 852 ₽	2 129 545 ₽
				Углеродистая	2 424 878 ₽	2 462 314 ₽	2 413 955 ₽	2 605 160 ₽	2 674 006 ₽	2 583 698 ₽
				Дуплекс	3 352 878 ₽	3 390 314 ₽	3 341 955 ₽	3 533 160 ₽	3 602 006 ₽	3 511 698 ₽
			55	Нержавеющая	2 209 333 ₽	2 246 769 ₽	2 198 410 ₽	2 389 615 ₽	2 458 462 ₽	2 368 154 ₽
				Углеродистая	2 663 487 ₽	2 700 923 ₽	2 652 564 ₽	2 843 769 ₽	2 912 615 ₽	2 822 308 ₽
				Дуплекс	3 591 487 ₽	3 628 923 ₽	3 580 564 ₽	3 771 769 ₽	3 840 615 ₽	3 750 308 ₽
			75	Нержавеющая	2 789 512 ₽	2 826 948 ₽	2 778 589 ₽	2 969 794 ₽	3 038 640 ₽	2 948 332 ₽
				Углеродистая	3 243 666 ₽	3 281 102 ₽	3 232 743 ₽	3 423 948 ₽	3 492 794 ₽	3 402 486 ₽
				Дуплекс	4 171 666 ₽	4 209 102 ₽	4 160 743 ₽	4 351 948 ₽	4 420 794 ₽	4 330 486 ₽
			90	Нержавеющая	0 ₽	0 ₽	0 ₽	0 ₽	0 ₽	0 ₽
				Углеродистая	0 ₽	0 ₽	0 ₽	0 ₽	0 ₽	0 ₽
				Дуплекс	0 ₽	0 ₽	0 ₽	0 ₽	0 ₽	0 ₽
			110	Нержавеющая	0 ₽	0 ₽	0 ₽	0 ₽	0 ₽	0 ₽
				Углеродистая	0 ₽	0 ₽	0 ₽	0 ₽	0 ₽	0 ₽
				Дуплекс	0 ₽	0 ₽	0 ₽	0 ₽	0 ₽	0 ₽
	МНХИ C800-45	10X8-16	55	Нержавеющая	2 365 487 ₽	2 402 923 ₽	2 354 564 ₽	2 545 769 ₽	2 614 615 ₽	2 524 308 ₽
				Углеродистая	2 813 487 ₽	2 850 923 ₽	2 802 564 ₽	2 993 769 ₽	3 062 615 ₽	2 972 308 ₽
				Дуплекс	3 837 487 ₽	3 874 923 ₽	3 826 564 ₽	4 017 769 ₽	4 086 615 ₽	3 996 308 ₽
			75	Нержавеющая	2 945 666 ₽	2 983 102 ₽	2 934 743 ₽	3 125 948 ₽	3 194 794 ₽	3 104 486 ₽
				Углеродистая	3 393 666 ₽	3 431 102 ₽	3 382 743 ₽	3 573 948 ₽	3 642 794 ₽	3 552 486 ₽
				Дуплекс	4 417 666 ₽	4 455 102 ₽	4 406 743 ₽	4 597 948 ₽	4 666 794 ₽	4 576 486 ₽
			90	Нержавеющая	0 ₽	0 ₽	0 ₽	0 ₽	0 ₽	0 ₽
				Углеродистая	0 ₽	0 ₽	0 ₽	0 ₽	0 ₽	0 ₽
				Дуплекс	0 ₽	0 ₽	0 ₽	0 ₽	0 ₽	0 ₽
			110	Нержавеющая	0 ₽	0 ₽	0 ₽	0 ₽	0 ₽	0 ₽
				Углеродистая	0 ₽	0 ₽	0 ₽	0 ₽	0 ₽	0 ₽
				Дуплекс	0 ₽	0 ₽	0 ₽	0 ₽	0 ₽	0 ₽
			132	Нержавеющая	0 ₽	0 ₽	0 ₽	0 ₽	0 ₽	0 ₽
				Углеродистая	0 ₽	0 ₽	0 ₽	0 ₽	0 ₽	0 ₽
				Дуплекс	0 ₽	0 ₽	0 ₽	0 ₽	0 ₽	0 ₽

SIZE-POWERTB.	SIZE-POWERTB.MAp	Size	PWR	Attribute	Одинарное AFLAS	FFKM	Viton or EPDM	Двойное AFLAS	FFKM	Viton or EPDM
1500	**МНХИ** C1150-44	10X8-16H	75	Нержавеющая	3 039 819 ₽	3 077 255 ₽	3 028 896 ₽	3 220 102 ₽	3 288 948 ₽	3 198 640 ₽
				Углеродистая	3 524 435 ₽	3 561 871 ₽	3 513 512 ₽	3 704 717 ₽	3 773 563 ₽	3 683 255 ₽
				Дуплекс	4 632 127 ₽	4 669 563 ₽	4 621 204 ₽	4 812 409 ₽	4 881 255 ₽	4 790 948 ₽
			90	Нержавеющая	0 ₽	0 ₽	0 ₽	0 ₽	0 ₽	0 ₽
				Углеродистая	0 ₽	0 ₽	0 ₽	0 ₽	0 ₽	0 ₽
				Дуплекс	0 ₽	0 ₽	0 ₽	0 ₽	0 ₽	0 ₽
			110	Нержавеющая	0 ₽	0 ₽	0 ₽	0 ₽	0 ₽	0 ₽
				Углеродистая	0 ₽	0 ₽	0 ₽	0 ₽	0 ₽	0 ₽
				Дуплекс	0 ₽	0 ₽	0 ₽	0 ₽	0 ₽	0 ₽
			132	Нержавеющая	0 ₽	0 ₽	0 ₽	0 ₽	0 ₽	0 ₽
				Углеродистая	0 ₽	0 ₽	0 ₽	0 ₽	0 ₽	0 ₽
				Дуплекс	0 ₽	0 ₽	0 ₽	0 ₽	0 ₽	0 ₽
			160	Нержавеющая	0 ₽	0 ₽	0 ₽	0 ₽	0 ₽	0 ₽
				Углеродистая	0 ₽	0 ₽	0 ₽	0 ₽	0 ₽	0 ₽
				Дуплекс	0 ₽	0 ₽	0 ₽	0 ₽	0 ₽	0 ₽
	МНХИ C1000-41	10X8-17	55	Нержавеющая	2 263 026 ₽	2 300 462 ₽	2 252 103 ₽	2 443 308 ₽	2 512 154 ₽	2 421 846 ₽
				Углеродистая	2 671 179 ₽	2 708 615 ₽	2 660 256 ₽	2 851 462 ₽	2 920 308 ₽	2 830 000 ₽
				Дуплекс	3 604 103 ₽	3 641 538 ₽	3 593 179 ₽	3 784 385 ₽	3 853 231 ₽	3 762 923 ₽
			75	Нержавеющая	2 843 204 ₽	2 880 640 ₽	2 832 281 ₽	3 023 486 ₽	3 092 332 ₽	3 002 025 ₽
				Углеродистая	3 251 358 ₽	3 288 794 ₽	3 240 435 ₽	3 431 640 ₽	3 500 486 ₽	3 410 178 ₽
				Дуплекс	4 184 281 ₽	4 221 717 ₽	4 173 358 ₽	4 364 563 ₽	4 433 409 ₽	4 343 102 ₽
			90	Нержавеющая	0 ₽	0 ₽	0 ₽	0 ₽	0 ₽	0 ₽
				Углеродистая	0 ₽	0 ₽	0 ₽	0 ₽	0 ₽	0 ₽
				Дуплекс	0 ₽	0 ₽	0 ₽	0 ₽	0 ₽	0 ₽
			110	Нержавеющая	0 ₽	0 ₽	0 ₽	0 ₽	0 ₽	0 ₽
				Углеродистая	0 ₽	0 ₽	0 ₽	0 ₽	0 ₽	0 ₽
				Дуплекс	0 ₽	0 ₽	0 ₽	0 ₽	0 ₽	0 ₽
			132	Нержавеющая	0 ₽	0 ₽	0 ₽	0 ₽	0 ₽	0 ₽
				Углеродистая	0 ₽	0 ₽	0 ₽	0 ₽	0 ₽	0 ₽
				Дуплекс	0 ₽	0 ₽	0 ₽	0 ₽	0 ₽	0 ₽
	МНХИ A25-7	3X1.5-6	0,75	Нержавеющая	573 205 ₽	579 821 ₽	566 436 ₽	678 692 ₽	684 795 ₽	666 462 ₽
				Углеродистая	533 974 ₽	540 590 ₽	527 205 ₽	639 462 ₽	645 564 ₽	627 231 ₽
				Дуплекс	659 513 ₽	666 128 ₽	652 744 ₽	765 000 ₽	771 103 ₽	752 769 ₽
	МНХИ A5-16	1.5X1LF-8	0,75	Нержавеющая	529 359 ₽	535 974 ₽	522 590 ₽	634 846 ₽	640 949 ₽	622 615 ₽
				Углеродистая	518 590 ₽	525 205 ₽	511 821 ₽	624 077 ₽	630 179 ₽	611 846 ₽
				Дуплекс	634 282 ₽	640 897 ₽	627 513 ₽	739 769 ₽	745 872 ₽	727 538 ₽

Прайс Крон МНХИ вер. 1.7

Исполнение Exd IIb T4

Стандартный срок поставки 14-16 **недель**

Срок действия		30.09.2023	
План 52	по запросу	Сварная рама	5%
План 53	по запросу	Ускоренная поставка (· 2 недели)	10%

Если цена не указана - данное исполнение по запросу

SIZE-POWERTB.	SIZE-POWERTB.**МАрк**	Size	PWR	Attribute	**Одинарное** AFLAS	FFKM	Viton or EPDM	**Двойное** AFLAS	FFKM	Viton or EPDM
1000	**МНХИ** B150-13	6X4-13A	2,2	Нержавеющая	1 026 441 ₽	1 037 436 ₽	1 017 923 ₽	1 151 282 ₽	1 162 846 ₽	1 135 026 ₽
				Углеродистая	1 081 672 ₽	1 092 667 ₽	1 073 154 ₽	1 206 513 ₽	1 218 077 ₽	1 190 256 ₽
				Дуплекс	1 438 595 ₽	1 449 590 ₽	1 430 077 ₽	1 563 436 ₽	1 575 000 ₽	1 547 179 ₽
			3	Нержавеющая	1 043 483 ₽	1 054 478 ₽	1 034 965 ₽	1 168 324 ₽	1 179 888 ₽	1 152 068 ₽
				Углеродистая	1 098 714 ₽	1 109 709 ₽	1 090 196 ₽	1 223 555 ₽	1 235 119 ₽	1 207 298 ₽
				Дуплекс	1 455 637 ₽	1 466 632 ₽	1 447 119 ₽	1 580 478 ₽	1 592 042 ₽	1 564 222 ₽
			4	Нержавеющая	1 052 779 ₽	1 063 774 ₽	1 044 262 ₽	1 177 621 ₽	1 189 185 ₽	1 161 364 ₽
				Углеродистая	1 108 010 ₽	1 119 005 ₽	1 099 492 ₽	1 232 851 ₽	1 244 415 ₽	1 216 595 ₽
				Дуплекс	1 464 933 ₽	1 475 928 ₽	1 456 415 ₽	1 589 774 ₽	1 601 338 ₽	1 573 518 ₽
			5,5	Нержавеющая	1 017 744 ₽	1 028 738 ₽	1 009 226 ₽	1 142 585 ₽	1 154 149 ₽	1 126 328 ₽
				Углеродистая	1 072 974 ₽	1 083 969 ₽	1 064 456 ₽	1 197 815 ₽	1 209 379 ₽	1 181 559 ₽
				Дуплекс	1 429 897 ₽	1 440 892 ₽	1 421 379 ₽	1 554 738 ₽	1 566 303 ₽	1 538 482 ₽
			7,5	Нержавеющая	1 025 612 ₽	1 036 607 ₽	1 017 094 ₽	1 150 453 ₽	1 162 017 ₽	1 134 197 ₽
				Углеродистая	1 080 843 ₽	1 091 838 ₽	1 072 325 ₽	1 205 684 ₽	1 217 248 ₽	1 189 428 ₽
				Дуплекс	1 437 766 ₽	1 448 761 ₽	1 429 248 ₽	1 562 607 ₽	1 574 171 ₽	1 546 351 ₽
			11	Нержавеющая	1 062 515 ₽	1 073 510 ₽	1 053 997 ₽	1 187 356 ₽	1 198 920 ₽	1 171 099 ₽
				Углеродистая	1 117 746 ₽	1 128 741 ₽	1 109 228 ₽	1 242 587 ₽	1 254 151 ₽	1 226 330 ₽
				Дуплекс	1 474 669 ₽	1 485 664 ₽	1 466 151 ₽	1 599 510 ₽	1 611 074 ₽	1 583 253 ₽
	МНХИ C275-13	8X6-14A	7,5	Нержавеющая	1 409 530 ₽	1 446 966 ₽	1 398 607 ₽	1 589 812 ₽	1 658 658 ₽	1 568 351 ₽
				Углеродистая	1 739 069 ₽	1 776 505 ₽	1 728 146 ₽	1 919 351 ₽	1 988 197 ₽	1 897 889 ₽
				Дуплекс	2 492 299 ₽	2 529 735 ₽	2 481 376 ₽	2 672 582 ₽	2 741 428 ₽	2 651 120 ₽
			11	Нержавеющая	1 446 433 ₽	1 483 869 ₽	1 435 510 ₽	1 626 715 ₽	1 695 561 ₽	1 605 253 ₽
				Углеродистая	1 775 971 ₽	1 813 407 ₽	1 765 048 ₽	1 956 253 ₽	2 025 099 ₽	1 934 792 ₽
				Дуплекс	2 529 202 ₽	2 566 638 ₽	2 518 279 ₽	2 709 484 ₽	2 778 330 ₽	2 688 023 ₽
			15	Нержавеющая	1 502 029 ₽	1 539 465 ₽	1 491 106 ₽	1 682 311 ₽	1 751 157 ₽	1 660 849 ₽
				Углеродистая	1 831 567 ₽	1 869 003 ₽	1 820 644 ₽	2 011 849 ₽	2 080 695 ₽	1 990 388 ₽
				Дуплекс	2 584 798 ₽	2 622 234 ₽	2 573 875 ₽	2 765 080 ₽	2 833 926 ₽	2 743 618 ₽
			18,5	Нержавеющая	1 562 989 ₽	1 600 425 ₽	1 552 066 ₽	1 743 271 ₽	1 812 117 ₽	1 721 809 ₽
				Углеродистая	1 892 527 ₽	1 929 963 ₽	1 881 604 ₽	2 072 809 ₽	2 141 655 ₽	2 051 348 ₽
				Дуплекс	2 645 758 ₽	2 683 194 ₽	2 634 835 ₽	2 826 040 ₽	2 894 886 ₽	2 804 578 ₽
	МНХИ C500-12	10X8-14	18,5	Нержавеющая	1 845 450 ₽	1 882 886 ₽	1 834 527 ₽	2 025 732 ₽	2 094 578 ₽	2 004 271 ₽
				Углеродистая	2 284 835 ₽	2 322 271 ₽	2 273 912 ₽	2 465 117 ₽	2 533 963 ₽	2 443 655 ₽
				Дуплекс	3 289 143 ₽	3 326 578 ₽	3 278 219 ₽	3 469 425 ₽	3 538 271 ₽	3 447 963 ₽
			22	Нержавеющая	2 150 554 ₽	2 187 990 ₽	2 139 631 ₽	2 330 836 ₽	2 399 682 ₽	2 309 374 ₽
				Углеродистая	2 589 938 ₽	2 627 374 ₽	2 579 015 ₽	2 770 221 ₽	2 839 067 ₽	2 748 759 ₽
				Дуплекс	3 594 246 ₽	3 631 682 ₽	3 583 323 ₽	3 774 528 ₽	3 843 374 ₽	3 753 067 ₽
			30	Нержавеющая	2 233 594 ₽	2 271 030 ₽	2 222 671 ₽	2 413 876 ₽	2 482 722 ₽	2 392 414 ₽
				Углеродистая	2 672 978 ₽	2 710 414 ₽	2 662 055 ₽	2 853 261 ₽	2 922 107 ₽	2 831 799 ₽
				Дуплекс	3 677 286 ₽	3 714 722 ₽	3 666 363 ₽	3 857 568 ₽	3 926 414 ₽	3 836 107 ₽
	МНХИ C200-21	6X4-16	7,5	Нержавеющая	1 367 992 ₽	1 405 428 ₽	1 357 069 ₽	1 548 274 ₽	1 617 120 ₽	1 526 812 ₽
				Углеродистая	1 681 376 ₽	1 718 812 ₽	1 670 453 ₽	1 861 658 ₽	1 930 505 ₽	1 840 197 ₽
				Дуплекс	2 397 684 ₽	2 435 120 ₽	2 386 761 ₽	2 577 966 ₽	2 646 812 ₽	2 556 505 ₽
			11	Нержавеющая	1 404 894 ₽	1 442 330 ₽	1 393 971 ₽	1 585 176 ₽	1 654 023 ₽	1 563 715 ₽
				Углеродистая	1 718 279 ₽	1 755 715 ₽	1 707 356 ₽	1 898 561 ₽	1 967 407 ₽	1 877 099 ₽
				Дуплекс	2 434 587 ₽	2 472 023 ₽	2 423 664 ₽	2 614 869 ₽	2 683 715 ₽	2 593 407 ₽
			15	Нержавеющая	1 460 490 ₽	1 497 926 ₽	1 449 567 ₽	1 640 772 ₽	1 709 618 ₽	1 619 311 ₽
				Углеродистая	1 773 875 ₽	1 811 311 ₽	1 762 952 ₽	1 954 157 ₽	2 023 003 ₽	1 932 695 ₽
				Дуплекс	2 490 183 ₽	2 527 618 ₽	2 479 259 ₽	2 670 465 ₽	2 739 311 ₽	2 649 003 ₽
			18,5	Нержавеющая	1 521 450 ₽	1 558 886 ₽	1 510 527 ₽	1 701 732 ₽	1 770 578 ₽	1 680 271 ₽
				Углеродистая	1 834 835 ₽	1 872 271 ₽	1 823 912 ₽	2 015 117 ₽	2 083 963 ₽	1 993 655 ₽
				Дуплекс	2 551 143 ₽	2 588 578 ₽	2 540 219 ₽	2 731 425 ₽	2 800 271 ₽	2 709 963 ₽
	МНХИ C325-17	8X6-16A	11	Нержавеющая	1 594 894 ₽	1 632 330 ₽	1 583 971 ₽	1 775 176 ₽	1 844 023 ₽	1 753 715 ₽
				Углеродистая	2 049 048 ₽	2 086 484 ₽	2 038 125 ₽	2 229 330 ₽	2 298 176 ₽	2 207 869 ₽
				Дуплекс	2 977 048 ₽	3 014 484 ₽	2 966 125 ₽	3 157 330 ₽	3 226 176 ₽	3 135 869 ₽
			15	Нержавеющая	1 650 490 ₽	1 687 926 ₽	1 639 567 ₽	1 830 772 ₽	1 899 618 ₽	1 809 311 ₽
				Углеродистая	2 104 644 ₽	2 142 080 ₽	2 093 721 ₽	2 284 926 ₽	2 353 772 ₽	2 263 465 ₽
				Дуплекс	3 032 644 ₽	3 070 080 ₽	3 021 721 ₽	3 212 926 ₽	3 281 772 ₽	3 191 465 ₽
			18,5	Нержавеющая	1 711 450 ₽	1 748 886 ₽	1 700 527 ₽	1 891 732 ₽	1 960 578 ₽	1 870 271 ₽
				Углеродистая	2 165 604 ₽	2 203 040 ₽	2 154 681 ₽	2 345 886 ₽	2 414 732 ₽	2 324 425 ₽
				Дуплекс	3 093 604 ₽	3 131 040 ₽	3 082 681 ₽	3 273 886 ₽	3 342 732 ₽	3 252 425 ₽
			22	Нержавеющая	2 016 554 ₽	2 053 990 ₽	2 005 631 ₽	2 196 836 ₽	2 265 682 ₽	2 175 374 ₽
				Углеродистая	2 470 708 ₽	2 508 144 ₽	2 459 785 ₽	2 650 990 ₽	2 719 836 ₽	2 629 528 ₽
				Дуплекс	3 398 708 ₽	3 436 144 ₽	3 387 785 ₽	3 578 990 ₽	3 647 836 ₽	3 557 528 ₽
			30	Нержавеющая	2 099 594 ₽	2 137 030 ₽	2 088 671 ₽	2 279 876 ₽	2 348 722 ₽	2 258 414 ₽
				Углеродистая	2 553 748 ₽	2 591 184 ₽	2 542 825 ₽	2 734 030 ₽	2 802 876 ₽	2 712 568 ₽
				Дуплекс	3 481 748 ₽	3 519 184 ₽	3 470 825 ₽	3 662 030 ₽	3 730 876 ₽	3 640 568 ₽
	МНХИ C500-17	10X8-16	18,5	Нержавеющая	1 867 604 ₽	1 905 040 ₽	1 856 681 ₽	2 047 886 ₽	2 116 732 ₽	2 026 425 ₽
				Углеродистая	2 315 604 ₽	2 353 040 ₽	2 304 681 ₽	2 495 886 ₽	2 564 732 ₽	2 474 425 ₽
				Дуплекс	3 339 604 ₽	3 377 040 ₽	3 328 681 ₽	3 519 886 ₽	3 588 732 ₽	3 498 425 ₽
			22	Нержавеющая	2 172 708 ₽	2 210 144 ₽	2 161 785 ₽	2 352 990 ₽	2 421 836 ₽	2 331 528 ₽
				Углеродистая	2 620 708 ₽	2 658 144 ₽	2 609 785 ₽	2 800 990 ₽	2 869 836 ₽	2 779 528 ₽
				Дуплекс	3 644 708 ₽	3 682 144 ₽	3 633 785 ₽	3 824 990 ₽	3 893 836 ₽	3 803 528 ₽
			30	Нержавеющая	2 255 748 ₽	2 293 184 ₽	2 244 825 ₽	2 436 030 ₽	2 504 876 ₽	2 414 568 ₽
				Углеродистая	2 703 748 ₽	2 741 184 ₽	2 692 825 ₽	2 884 030 ₽	2 952 876 ₽	2 862 568 ₽
				Дуплекс	3 727 748 ₽	3 765 184 ₽	3 716 825 ₽	3 908 030 ₽	3 976 876 ₽	3 886 568 ₽
			37	Нержавеющая	2 369 381 ₽	2 406 816 ₽	2 358 457 ₽	2 549 663 ₽	2 618 509 ₽	2 528 201 ₽
				Углеродистая	2 817 381 ₽	2 854 816 ₽	2 806 457 ₽	2 997 663 ₽	3 066 509 ₽	2 976 201 ₽
				Дуплекс	3 841 381 ₽	3 878 816 ₽	3 830 457 ₽	4 021 663 ₽	4 090 509 ₽	4 000 201 ₽
			45	Нержавеющая	2 867 499 ₽	2 904 935 ₽	2 856 576 ₽	3 047 782 ₽	3 116 628 ₽	3 026 320 ₽
				Углеродистая	3 315 499 ₽	3 352 935 ₽	3 304 576 ₽	3 495 782 ₽	3 564 628 ₽	3 474 320 ₽
				Дуплекс	4 339 499 ₽	4 376 935 ₽	4 328 576 ₽	4 519 782 ₽	4 588 628 ₽	4 498 320 ₽
	МНХИ C700-16	10X8-16H	22	Нержавеющая	2 266 862 ₽	2 304 297 ₽	2 255 938 ₽	2 447 144 ₽	2 515 990 ₽	2 425 682 ₽
				Углеродистая	2 751 477 ₽	2 788 913 ₽	2 740 554 ₽	2 931 759 ₽	3 000 605 ₽	2 910 297 ₽
				Дуплекс	3 859 169 ₽	3 896 605 ₽	3 848 246 ₽	4 039 451 ₽	4 108 297 ₽	4 017 990 ₽
			30	Нержавеющая	2 349 902 ₽	2 387 337 ₽	2 338 978 ₽	2 530 184 ₽	2 599 030 ₽	2 508 722 ₽
				Углеродистая	2 834 517 ₽	2 871 953 ₽	2 823 594 ₽	3 014 799 ₽	3 083 645 ₽	2 993 337 ₽
				Дуплекс	3 942 209 ₽	3 979 645 ₽	3 931 286 ₽	4 122 491 ₽	4 191 337 ₽	4 101 030 ₽

SIZE-POWERTB.	SIZE-POWERTB.МАр	Size	PWR	Attribute	Одинарное AFLAS	FFKM	Viton or EPDM	Двойное AFLAS	FFKM	Viton or EPDM
1000	**МНХИ** C700-16	10X8-16H	37	Нержавеющая	2 463 534 ₽	2 500 970 ₽	2 452 611 ₽	2 643 816 ₽	2 712 663 ₽	2 622 355 ₽
				Углеродистая	2 948 150 ₽	2 985 586 ₽	2 937 227 ₽	3 128 432 ₽	3 197 278 ₽	3 106 970 ₽
				Дуплекс	4 055 842 ₽	4 093 278 ₽	4 044 919 ₽	4 236 124 ₽	4 304 970 ₽	4 214 663 ₽
			45	Нержавеющая	2 961 653 ₽	2 999 089 ₽	2 950 730 ₽	3 141 935 ₽	3 210 782 ₽	3 120 474 ₽
				Углеродистая	3 446 269 ₽	3 483 705 ₽	3 435 346 ₽	3 626 551 ₽	3 695 397 ₽	3 605 089 ₽
				Дуплекс	4 553 961 ₽	4 591 397 ₽	4 543 038 ₽	4 734 243 ₽	4 803 089 ₽	4 712 782 ₽
			55	Нержавеющая	3 067 594 ₽	3 105 030 ₽	3 056 671 ₽	3 247 876 ₽	3 316 722 ₽	3 226 414 ₽
				Углеродистая	3 552 209 ₽	3 589 645 ₽	3 541 286 ₽	3 732 491 ₽	3 801 337 ₽	3 711 030 ₽
				Дуплекс	4 659 902 ₽	4 697 337 ₽	4 648 978 ₽	4 840 184 ₽	4 909 030 ₽	4 818 722 ₽
	МНХИ C600-16	10X8-17	15	Нержавеющая	1 704 183 ₽	1 741 618 ₽	1 693 259 ₽	1 884 465 ₽	1 953 311 ₽	1 863 003 ₽
				Углеродистая	2 112 336 ₽	2 149 772 ₽	2 101 413 ₽	2 292 618 ₽	2 361 465 ₽	2 271 157 ₽
				Дуплекс	3 045 259 ₽	3 082 695 ₽	3 034 336 ₽	3 225 542 ₽	3 294 388 ₽	3 204 080 ₽
			18,5	Нержавеющая	1 765 143 ₽	1 802 578 ₽	1 754 219 ₽	1 945 425 ₽	2 014 271 ₽	1 923 963 ₽
				Углеродистая	2 173 296 ₽	2 210 732 ₽	2 162 373 ₽	2 353 578 ₽	2 422 425 ₽	2 332 117 ₽
				Дуплекс	3 106 219 ₽	3 143 655 ₽	3 095 296 ₽	3 286 502 ₽	3 355 348 ₽	3 265 040 ₽
			22	Нержавеющая	2 070 246 ₽	2 107 682 ₽	2 059 323 ₽	2 250 528 ₽	2 319 374 ₽	2 229 067 ₽
				Углеродистая	2 478 400 ₽	2 515 836 ₽	2 467 477 ₽	2 658 682 ₽	2 727 528 ₽	2 637 221 ₽
				Дуплекс	3 411 323 ₽	3 448 759 ₽	3 400 400 ₽	3 591 605 ₽	3 660 451 ₽	3 570 144 ₽
			30	Нержавеющая	2 153 286 ₽	2 190 722 ₽	2 142 363 ₽	2 333 568 ₽	2 402 414 ₽	2 312 107 ₽
				Углеродистая	2 561 440 ₽	2 598 876 ₽	2 550 517 ₽	2 741 722 ₽	2 810 568 ₽	2 720 261 ₽
				Дуплекс	3 494 363 ₽	3 531 799 ₽	3 483 440 ₽	3 674 645 ₽	3 743 491 ₽	3 653 184 ₽
			37	Нержавеющая	2 266 919 ₽	2 304 355 ₽	2 255 996 ₽	2 447 201 ₽	2 516 047 ₽	2 425 739 ₽
				Углеродистая	2 675 073 ₽	2 712 509 ₽	2 664 150 ₽	2 855 355 ₽	2 924 201 ₽	2 833 893 ₽
				Дуплекс	3 607 996 ₽	3 645 432 ₽	3 597 073 ₽	3 788 278 ₽	3 857 124 ₽	3 766 816 ₽